# BERNINA 480

*Madet crea*

BERNINA

# CAUȚI UN NOU PROIECT DE CUUSUT?

Puteți găsi ceea ce doriți în „inspirație ", cusutul revistă. Datorita t o g reat se wing modele și detaliate instrucțiuni de cusut, proiect ajunul r y reușește imediat.

*Revista Inspiration este disponibilă în germană, engleză, franceză și olandeză*

' CU UN ABONAMENT ANUAL* REVISTA PRIMIȚI DIRECT LA UȘA DVS. DE TREI ORI PE AN.

bernina.com/inspiration

* Nu este disponibil în toate

## Stimate client BERNINA

Felicitări! Te-ai hotarat pentru BERNINA si deci pentru un produs care te va incanta ani de zile. De mai bine de 100 de ani, compania noastră de familie acordă cea mai mare importanță clienților mulțumiți. În ceea ce mă privește, este o problemă personală să vă ofer dezvoltare și precizie elvețiană la culmea perfecțiunii, tehnologie de cusut orientată spre viitor și un serviciu cuprinzător pentru clienți.

Seria 4 BERNINA este formată din mai multe mașini ultramoderne, a căror dezvoltare nu numai că a concentrat cele mai înalte cerințe pe tehnică și ușurință în utilizare, dar a luat în considerare și designul produsului. La urma urmei, vindem produsele noastre unor oameni creativi ca tine, care nu numai că apreciază calitatea înaltă, ci și forma și designul.

Bucurați-vă de cusătura creativă pe noul dumneavoastră BERNINA 480 și fiți informat despre diversele accesorii la www.bernina.com . Pe pagina noastră de pornire veți găsi și o mulțime de instrucțiuni de cusut inspirate, care pot fi descărcate gratuit.

Dealerii noștri BERNINA cu înaltă calificare vă vor oferi mai multe informații despre ofertele de service și întreținere.

Îți doresc multă plăcere și multe ore creative cu noua ta BERNINA.
Proprietar

BERNINA International AG

HP Ueltschi
CH-8266 Steckborn

## Anunț de ediție

### Grafică

www.sculpt.ch

### Text, setare și aspect

BERNINA International AG

### Fotografii

Patrice Heilmann, Winterthur

### Numărul piesei

2018/02 en 1031775.0.04

Ediția I

### Drepturi de autor

2018 BERNINA International AG

**Toate drepturile rezervate:** Din motive tehnice și în scopul îmbunătățirii produsului, modificările referitoare la caracteristicile mașinii pot fi efectuate în orice moment și fără notificare prealabilă. Accesoriul furnizat poate varia în funcție de țara de livrare.

## Cuprins

Stimate client BERNINA ..... 3
Anunț de ediție ..... 3
Grafică ..... 3
Text, setare și aspect ..... 3
Fotografii ..... 3
Numărul piesei ..... 3
Drepturi de autor ..... 3
Cuprins ..... 4
INSTRUCȚIUNI DE SIGURANȚĂ IMPORTANTE ..... 10
PERICOL! ..... 10
AVERTIZARE ..... 11
1 BERNINA mea ..... 14
1.1 Introducere ..... 14
1.2 Bine ați venit în lumea BERNINA ..... 14
1.3 Cheia semnelor ..... 15
1.4 Prezentare generalăMașină ..... 16
Prezentare generală a comenzilor frontale ..... 16
Privire de ansamblu față ..... 17
Privire de ansamblu lateral ..... 18
1.5 Accesorii furnizate ..... 20
Prezentare generală accesorii mașină ..... 20
Utilizarea cablului de alimentare (numai SUA/Canada) ..... 21
Prezentare generală a picioarelor presoare ..... 22
Prezentare generală a pictogramelor ..... 25
1.7 Ac, ață, țesătură ..... 25
Prezentare generală ace ..... 26
Exemplu pentru descrierea acului ..... 27
Selectarea firului ..... 28
Combinație ac/fir ..... 28
2 Pregătirea cusăturii ..... 29
2.1 Cutie de accesorii ..... 29
Scoaterea și atașarea cutiei de accesorii ..... 29
Depozitarea accesoriilor ..... 29
2.2 Conectare și pornire ..... 30

Conectarea pedalei ..... 30
Conectarea mașinii ..... 30
Atașarea genunchierului a sistemului Free Hand ..... 31
Atașarea stiloului pentru ecranul tactil (accesoriu opțional) ..... 31
Pornirea mașinii ..... 31
2.3 Controlul piciorului ..... 31
Reglarea vitezei prin intermediul pedalei ..... 31
Ridicarea/Coborârea acului ..... 32
2.4 Știftul ..... 32
Ax retractabil ..... 32
Introducerea tamponului de spumă și a bobinei de fir ..... 32
Ax de bobină orizontal ..... 33
Amplasarea tamponului de spumă, a bobinei de fir și a discului pentru bobină ..... 33
2.5 Brațul liber ..... 33
2.6 Dispozitiv transport ..... 34
Reglarea dispozitiv transport ..... 34
Instrucțiuni pentru reglarea dispozitiv transport ..... 35
2.7 Masa extensie ..... 35
Folosind masa extensie ..... 35
2.8 Picior presor ..... 35
Reglarea poziției piciorului presor prin intermediul dispozitivului de ridicare a genunchilor sistemului Free Hand ..... 35
Schimbarea piciorului presor ..... 36
Afișarea piciorului presor în interfața cu utilizatorul ..... 36
2.9 Acul și placa de cusătură ..... 37
Schimbarea acului ..... 37
Selectarea acului în interfața cu utilizatorul ..... 38
Selectarea tipului de ac și a mărimii acului ..... 38
Reglarea poziției acului sus/jos ..... 38
Reglarea poziției acului stânga/dreapta ..... 38
Oprire ac sus/jos (permanent) ..... 39
Schimbarea plăcii cusăturii ..... 39
Selectarea plăcii de cusătură în interfața cu utilizatorul ..... 40
2.10 Filetarea ..... 40
Înfiletarea firului superior ..... 40
Infilarea acului dublu ..... 43

Infilarea acului triplu ..... 43
Înfășurarea firului bobinei ..... 44
Înfilarea firului bobinei ..... 45
Instrucțiuni despre cum să înfilați firul bobinei ..... 47
3 Programul de configurare ..... 48
3.1 Setări de cusut ..... 48
Reglarea tensiunii firului superior ..... 48
Reglarea vitezei maxime de coasere ..... 48
Programarea cusăturilor de fixare ..... 48
Programarea butonului „Tăietor de fir” ..... 49
Programarea butonului «Securizare» ..... 49
Programarea butonului «Inapoi rapid» ..... 50
Programarea pedalei ..... 50
3.2 Selectarea setărilor personale ..... 51
3.3 Activarea semnalelor audio ..... 53
3.4 Setările mașinii ..... 54
Selectarea unei limbi ..... 54
Reglarea luminozității afișajului ..... 54
Revizuirea numărului total de ochiuri ..... 55
Detaliile de înregistrare ale dealerului ..... 55
Salvarea datelor de serviciu ..... 56
Actualizarea firmware-ului aparatului ..... 58
Recuperarea datelor salvate ..... 59
Curățarea dispozitivului de prindere a firului ..... 59
Ungerea mașinii ..... 60
4 Setări de sistem ..... 61
4.1 Apelarea Tutorialului ..... 61
4.2 Apelarea Consultantului Creativ ..... 61
4.3 Folosind modul eco ..... 61
4.4 Apelarea ajutorului ..... 61
4.5 Anularea oricăror modificări cu «clr» ..... 62
5 Cusătură creativă ..... 63
5.1 Prezentare generală a meniului de selecție cusut ..... 63
Selectarea unui model de cusătură ..... 63
5.2 Reglarea vitezei ..... 63
5.3 Reglarea tensiunii firului superior ..... 63

5.4 Editarea modelelor de cusături ... 64
Modificarea lățimii cusăturii ... 64
Schimbarea lungimii cusăturii ... 64
Corectarea echilibrului ... 65
Repetarea modelului de programare ... 65
Marşarier rapid permanent ... 66
5.5 Combinarea modelelor de cusături ... 67
Prezentare generală modul Combi ... 67
Crearea de combinații de modele de cusături ... 68
Salvarea unei combinații de modele de cusături ... 68
Se încarcă o combinație de modele de cusături ... 68
Suprascrierea unei combinații de modele de cusături ... 68
Editarea unui singur model de cusătură ... 69
Ștergerea unui singur model de cusătură ... 69
Adăugarea unui singur model de cusătură ... 70
Oglindirea unei combinații de modele de cusături ... 70
Repetarea modelului de programare ... 71
5.6 Administrarea modelelor de cusături ... 71
Salvarea setărilor modelelor de cusături ... 71
Salvarea modelelor de cusături în memoria personală ... 71
Suprascrierea modelelor de cusături din memoria personală ... 72
Încărcarea modelelor de cusături din memoria personală ... 72
Ștergerea modelelor de cusături din memoria personală ... 72
Încărcarea unui model de cusătură de pe stick-ul USB BERNINA ... 73
Ștergerea modelelor de cusături de pe stick-ul USB BERNINA ... 73
5.7 Securizarea ... 73
Asigurarea unei cusături cu butonul „Securizare” ... 73
5.8 Compensarea înălțimii straturilor neuniforme ... 74
5.9 Colțuri de cusut ... 75
6 cusături practice ... 76
6.1 Prezentare generală Cusături practice ... 76
6.2 Cusut cusatura dreapta ... 78
6.3 Securizarea cu programul automat de securizare ... 79
6.4 Cusut in fermoar ... 79
6.7 Cusut Triplu zig zag ... 82
6.8 Încleștare manuală ... 82

6.9 Încleștare automată ... 84
6.10 Întărire întărită, automată ... 85
6.11 Margini de finisare ... 86
6.12 Cusut Overlock dublu ... 86
6.18 Coaserea tivurilor vizibile ... 90
6.19 Coaserea cusăturilor plate de îmbinare ... 90
6.20 Coaserea ochiurilor de ungere ... 91
7 Cusături decorative ... 91
7.1 Prezentare generală Cusături decorative ... 91
7.2 Bobbin-Play ... 93
7.3 Cusut ochiuri în cruce ... 94
7.4 Pintucks ... 94
Prezentare generală pintucks ... 95
Introducerea cordonului ... 95
Cusut Pintucks ... 96
8 Alfabete ... 97
8.1 Prezentare generală Alfabetul ... 97
8.2 Crearea de litere ... 97
9 butoniere ... 99
9.1 Prezentare generală Butoniere ... 99
9.2 Folosind instrumentul de compensare a înălțimii ... 100
9.3 Folosind placa de compensare ... 100
9.4 Marcarea butonierelor ... 101
9.5 Snur ... 102
Folosind cordonul cu picioruşul pentru butoniere cu glisa nr. 3A ... 102
Utilizarea cordonului cu piciorul pentru butoniere nr. 3C (accesoriu opțional) ... 103
9.6 Coaserea unei probe de testare ... 104
9.7 Determinarea lățimii fantei butonierei ... 104
9.8 Determinarea lungimii butonierei cu piciorul pentru butoniere cu glisa nr. 3A ... 105
9.9 Determinarea lungimii butonierei cu piciorul pentru butoniere nr. 3C (accesoriu opțional) ... 105
9.10 Coaserea automată a unei butoniere cu picioruşul pentru butoniere cu glisa nr. 3A ... 106
9.11 Coaseți butoniera manuală în 7 pași cu piciorul pentru butoniere ... 107
Nr. 3C (accesoriu opțional) ... 107
9.12 Coaserea butonierei manuale în 5 trepte cu picioruşul pentru butoniere nr. 3C (accesoriu opţional) . 109
9.13 Deschiderea butonierei cu dispozitivul de desfacere a cusăturii ... 110
9.14 Tăierea butonierelor deschise cu tăietorul de butoniere (accesoriu opțional) ... 110

9.15 Cusut nasturi ... 110
9.16 Cusut ochiuri ... 111
10 Matlasare ... 112
10.1 Prezentare generală Cusături de pilota ... 112
10.2 Matlasare, Program de asigurare ... 113
10.3 Cusut cusături de pilota aspect manual ... 113
11 Regulator de cusături BERNINA (BSR) (accesoriu opțional) ... 115
11.1 Modul BSR 1 ... 115
11.2 Modul BSR 2 ... 115
11.3 Funcția BSR cu cusătura dreaptă nr. 1 ... 115
11.4 Funcția BSR cu zig zag nr. 2 ... 115
11.5 Preparate de cusut pentru matlasare ... 115
Atașați piciorul presor BSR ... 115
Schimbarea talpii piciorului presor ... 116
11.6 Folosind modul BSR ... 116
11.7 Asigurarea ... 117
Securizarea în modul BSR1 cu butonul «Start/Stop» ... 117
12 Atașament ... 119
12.1 Întreținere și curățare ... 119
Curățarea afișajului ... 119
Curățarea câinelui de transport ... 119
Curățarea cârligului ... 119
Ungerea cârligului ... 120
12.2 Depanare ... 122
12.3 Mesaje de eroare ... 125
12.4 Depozitarea și eliminarea ... 127
Depozitarea mașinii ... 127
Aruncați mașina ... 127
12.5 Date tehnice ... 128
13 Prezentare generală a modelelor de cusături ... 129
13.1 Prezentare generală Modele de cusături ... 129
Cusături practice ... 129
Cusături decorative ... 129
Index ... 133

# INSTRUCȚIUNI DE SIGURANȚĂ IMPORTANTE

Vă rugăm să fiți conștient de următoarele instrucțiuni de bază de siguranță atunci când utilizați aparatul. Înainte de a utiliza acest aparat, citiți cu atenție manualul de instrucțiuni.

## PERICOL!

Pentru a reduce riscul de electrocutare:

- Nu lăsați niciodată aparatul nesupravegheat atâta timp cât este conectat la priză.
- Deconectați întotdeauna aparatul de la priza electrică imediat după utilizare și înainte de curățare.

Protecție împotriva radiațiilor LED:

- Nu priviți lumina LED direct cu instrumente optice (de ex. lupă). Lumina LED corespunde clasei de protecție 1M.

Protecție împotriva rănilor:

- Atentie la piese in miscare. Pentru a evita rănirea, opriți mașina înainte de a efectua manipulări. Închideți întotdeauna capacul când utilizați mașina.

# AVERTIZARE

Pentru a reduce riscul de arsuri, incendiu, electrocutare sau rănire a persoanelor:

- Pentru a utiliza mașina, utilizați întotdeauna cablul de alimentare furnizat. Cablul de alimentare pentru SUA și Canada (ștecherul de alimentare NEMA 1-15) trebuie utilizat numai pentru o sursă de alimentare de maxim 150 V față de masă.
- Utilizați această mașină numai în scopurile descrise în acest manual.
- Nu folosiți mașina în aer liber.
- Nu folosiți această mașină ca jucărie. Este necesară o atenție deosebită atunci când acest aparat este folosit de copii sau în apropierea acestora.
- Aparatul poate fi utilizat de către copii mai mari de 8 ani sau de către persoane cu capacități fizice, senzoriale sau mentale reduse sau dacă există o lipsă de experiență și cunoștințe de utilizare a mașinii, atâta timp cât aceștia sunt supravegheați sau au primit instrucțiuni privind responsabilul. utilizarea aparatului și sunt conștienți de riscurile implicate.
- Copiii nu au voie să se joace cu acest aparat.
- Lucrările de curățare și întreținere nu trebuie efectuate de copii decât dacă aceștia sunt supravegheați.
- Nu utilizați niciodată această mașină dacă are cablul sau ștecherul deteriorat, dacă nu funcționează corect, dacă a fost scăpat sau deteriorat sau a căzut în apă. Contactați cel mai apropiat dealer autorizat BERNINA pentru a aranja detalii suplimentare.
- Folosiți numai accesorii recomandate de producător.
- Nu folosiți această mașină când orificiile de ventilație sunt blocate. Păstrați orificiile de ventilație fără acumularea de scame, praf și pânză liberă.
- Nu introduceți niciodată obiecte în orificiile mașinii.

- Nu utilizați mașina în cazul în care sunt utilizați produse cu aerosoli (spray) sau oxigen.
- Țineți degetele departe de toate părțile în mișcare. Este necesară îngrijire specială în jurul acului.
- Nu trageți și nici nu împingeți materialul în timpul coaserii. Acest lucru poate cauza ruperea acului.
- Când faceți orice reglare în zona acului - cum ar fi înfilarea acului, schimbarea acului, înfilarea cârligului sau schimbarea piciorului presor - rotiți comutatorul de pornire la „0”.
- Nu folosiți ace îndoite.
- Utilizați întotdeauna placa de cusătură originală BERNINA. Placa de cusătură greșită poate cauza ruperea acului.
- Pentru a deconecta, puneți comutatorul de alimentare pe „0” și apoi scoateți ștecherul din priză. Nu deconectați trăgând de cablu, în schimb apucați ștecherul pentru a-l trage din priză.
- Deconectați întotdeauna ștecherul de la priza electrică atunci când capacele sunt scoase sau deschise, când mașina este lubrifiată sau în timpul oricăror alte ajustări de întreținere menționate în manualul de instrucțiuni.
- Această mașină este prevăzută cu izolație dublă. Utilizați numai piese de schimb identice. Consultați instrucțiunile pentru Întreținerea produselor cu izolare dublă.

## Service produse cu izolare dubla

Într-un produs cu dublu izolat sunt prevăzute două sisteme de izolație în loc de împământare. Niciun dispozitiv de împământare nu este furnizat pe un produs cu izolare dublă și nici nu trebuie adăugat niciun dispozitiv de împământare la produs. Întreținerea unui produs cu izolare dublă necesită îngrijire și cunoaștere extremă a sistemului și trebuie efectuată numai de personal de service calificat. Piesele de schimb pentru un produs cu izolare dublă trebuie să fie identice cu piesele originale din produs. Un produs cu izolare dublă este marcat cu cuvintele: «Izolație dublă» sau «izolație dublă».

□ Simbolul poate fi marcat și pe produs.

# PĂSTRAȚI MANUALUL DE INSTRUCȚIUNI SAVE

## Utilizare adecvată

Mașina dumneavoastră BERNINA este concepută și proiectată pentru uz casnic privat. Răspunde scopului țesăturilor pilota, așa cum este descris în acest manual de instrucțiuni. Orice altă utilizare nu este considerată adecvată. BERNINA nu își asumă nicio răspundere cu privire la consecințele rezultate dintr-o utilizare necorespunzătoare.

# 1 BERNINA mea

## 1.1 Introducere

Cu BERNINA 480 puteți coase fără probleme țesături delicate din mătase sau satin, precum și lenjerie grea, fleece și denim. Numeroase cusături și butoniere practice, decorative, vă stă la dispoziție.

În plus față de acest manual de instrucțiuni, sunt furnizate programe de ajutor enumerate ulterior, care vă vor oferi sfaturi utile și asistență în orice moment despre utilizarea BERNINA 480.

**Tutorialul** oferă informații și explicații asupra diferitelor secțiuni referitoare la cusut și la diferitele cusături.

**Consultantul Creativ** vă informează despre sprijinul decizional pentru proiectele de cusut. După introducerea tipului de țesătură și a proiectului de cusut dorit, sunt afișate sugestii privind acul potrivit sau picioruşul presor corespunzător.

Programul de **ajutor** conține informații despre modelele de cusături individuale, funcțiile și aplicațiile de pe afișaj.

### Informatii suplimentare

În plus față de acest manual de instrucțiuni al BERNINA 480, sunt atașate produse de informații suplimentare.

Cea mai recentă versiune a manualului dumneavoastră de instrucțiuni, precum și informații suplimentare legate de mașină și accesorii pot fi găsite pe site-ul nostru web http://www.bernina.com

## 1.2 Bine ați venit în lumea BERNINA

Făcut pentru a crea, acesta este sloganul BERNINA. Nu numai mașinile noastre vă ajută să vă implementați ideile. În plus, oportunitățile noastre menționate mai jos oferă și diverse inspirații și instrucțiuni pentru proiectele tale viitoare, precum și opțiunea de a face schimb de idei cu alți pasionați de cusut și brodat. Vă dorim multă plăcere să faceți asta.

### Canalul YouTube BERNINA

Pe YouTube oferim o gamă largă de videoclipuri explicative și asistență cu privire la cele mai importante funcții ale aparatelor noastre. Sunt oferite și explicații detaliate despre diferitele picioare presoare, astfel încât proiectele dumneavoastră să reușească complet.

http://www.youtube.com/BerninaInternational

Furnizat în limbile engleză și germană.

### inspirație – revista de cusut

Căutați idei, modele de cusut și instrucțiuni pentru proiecte grozave? În acest caz, „inspirația” din revista BERNINA este exact ceea ce aveți nevoie. „inspirația” oferă idei extraordinare de cusut și broderie de patru ori pe an. De la tendințele modei de sezon până la accesorii la modă și sfaturi practice pentru a-ți decora casa într-un mod original.

http://www.bernina.com/inspiration

Revista este disponibilă în limbile engleză, germană, olandeză și franceză. Nu este disponibil în toate țările.

BERNINA
mea

### Blog BERNINA

Instrucțiuni fanteziste, modele de cusut și motive de broderie gratuite precum și multe idei noi: toate acestea le găsiți în blogul săptămânal al BERNINA. Experții noștri oferă sfaturi valoroase și explică pas cu pas cum poți obține rezultatul dorit. În comunitate poți să încarci propriile proiecte și să schimbi experiențe și idei cu alți pasionați de cusut și brodat.

http://www.bernina.com/blog

Furnizat în limbile engleză, germană și olandeză.

### BERNINA Social Media

Urmărește-ne pe rețelele sociale pentru a afla mai multe despre evenimente, proiecte palpitante, precum și sfaturi și trucuri despre cusut. Vă vom ține la curent și așteptăm cu nerăbdare să vă prezentăm unul sau altul cel mai important moment din lumea BERNINA.

http://www.bernina.com/social-media

## 1.3 Cheia semnelor

DANGER — Etichetează un pericol cu un risc ridicat care poate duce la moarte sau vătămări grave dacă nu este evitat.

WARNING — Etichetează un pericol cu un risc mediu care poate duce la moarte sau vătămări grave dacă nu este evitat.

CAUTION — Etichetează un pericol cu un risc scăzut care poate duce la vătămări ușoare sau medii dacă nu este evitat.

NOTICE — Etichetează un pericol care poate duce la daune dacă nu este evitat.

**Sfaturi** oferite de **experții de cusut** BERNINA pot fi găsite lângă acest semn.

Cu ajutorul ilustrațiilor, în acest manual de instrucțiuni sunt folosite imagini exemple. Aparatele precum și accesoriile prezentate în imagini pot diferi de conținutul de livrare al mașinii dumneavoastră.

## 1.4 Prezentare generalăMașină

### Prezentare generală a comenzilor frontale

| | | | |
|---|---|---|---|
| 1 | Înapoi rapid | 6 | Acul sus/jos |
| 2 | Tăietor de fire | 7 | Presiunea piciorului presor |
| 3 | Securizarea | 8 | Buton multifuncțional superior |
| 4 | Start Stop | 9 | Buton multifuncțional inferior |
| 5 | Sfârșitul modelului | 10 | Acul stânga/dreapta |

## Privire de ansamblu față

| | | | |
|---|---|---|---|
| 1 | Capac bobină | 7 | Capacul pârghiei de preluare a firului |
| 2 | Picior presor | 8 | Maneta de preluare a firului |
| 3 | Înfilator de ac | 9 | Tăietor de fire |
| 4 | Lumină de cusut | 10 | Șurub de fixare a acului |
| 5 | Tăietor de fire | 11 | Conexiune pentru masa glisantă |
| 6 | Controlul vitezei de glisare | 12 | Conexiune pentru sistemul Free Hand |

## Privire de ansamblu lateral

| | | | |
|---|---|---|---|
| 1 | Conexiune pentru controlul cu piciorul | 7 | Ax retractabil |
| 2 | Hrăniți câinele sus/jos | 8 | Gurile de aerisire |
| 3 | Conexiune la PC | 9 | Roată de mână |
| 4 | port USB | 10 | Întrerupător |
| 5 | Știftul | 11 | Conexiune pentru cablu de alimentare |
| 6 | Unitate de bobinare a bobinei | 12 | Suport magnetic pentru stilou cu ecran tactil (accesoriu opțional) |



AXXXXXXXXXXXXXX

## Privire de ansamblu înapoi

| | | | |
|---|---|---|---|
| 1 | Gurile de aerisire | 9 | Unitate de bobinare a bobinei |
| 2 | Conexiune pentru masa glisantă | 10 | Pretensiune de fir |
| 3 | Conexiune pentru cerc de rcinat | 11 | Maneta de preluare a firului |
| 4 | Ridicator piciorului presor | 12 | Ghid de fir |
| 5 | Mâner de transport | 13 | Tăietor de fire |
| 6 | Știftul | 14 | Conexiune BSR |
| 7 | Ghid de fir | 15 | Hraneste cainele |
| 8 | Ax retractabil | 16 | Placă cu cusături |

## 1.5 Accesorii furnizate

### Prezentare generală accesorii mașină

**Toate drepturile rezervate:** Din motive tehnice și în scopul îmbunătățirii produsului, modificările referitoare la caracteristicile mașinii pot fi efectuate în orice moment și fără notificare prealabilă. Accesoriul furnizat poate varia în funcție de țara de livrare.

Vă rugăm să vizitați www.bernina.com pentru mai multe informații despre accesorii.

| Ilustrare | Nume | Scop |
|---|---|---|
| G | Husă moale cu buzunar | Capacul moale protejează mașina de praf și contaminare. |
| ■ | Cutie de accesorii | Cutia de accesorii are scopul de a depozita accesoriile furnizate precum și accesoriile opționale. |
| | Ridicator de genunchi | Piciorul presor poate fi ridicat și coborât cu ajutorul sistemului Mână liberă. |
| | Masa alunecată | Masa glisantă mărește suprafața de cusut, astfel încât zona brațului liber nu este limitată. |
| • a ■ | 3 discuri cu bobina | Discurile pentru bobină țin bobina de fir pe loc pentru eliberarea corectă a firului din bobină. |
| 0000 | 4 bobine în accesoriu, în care 1 bobină este deja în carcasa bobinei | Bobinele sunt umplute cu firul inferior. |
| € | 1 tampon de spumă | Plăcuța de spumă împiedică atașarea firului de axul bobinei. |
| — nennr | Rupatorul de cusaturi | Dispozitivul de desfacere a cusăturilor este un instrument indispensabil pentru cusături sau pentru tăierea butonierelor deschis. |



AXXXXXXXXXXXXXX

| Ilustrare | Nume | Scop |
|---|---|---|
| 2- | Instrument de compensare a înălțimii | Instrumentul de compensare a înălțimii nivelează o poziție înclinată a tălpii piciorului presor atunci când alunecă peste cusături groase. |
| | Selectarea acelor | Sortimentul de ace conține diferite versiuni și dimensiuni de ace pentru toate aplicațiile comune. |
| ------- e=- | Șurubelniță roșie | Șurubelnița roșie este furnizată ca unealtă universală. |
| | Perie | Peria este folosită pentru curățarea câinelui de transport și a zonei cârligului. |
| | Lubrificator | Lubrifiatorul este folosit pentru a umple depozitele de ulei. |
| ©m= | Cablu de alimentare | Cablul de alimentare conectează mașina la sistemul de alimentare. |
| • | Controlul piciorului | Prin intermediul pedalei, mașina este pornită și oprită. Viteza mașinii este controlată și prin intermediul pedalei.<br>Utilizați întotdeauna pedala de control de tip LV1 cu acest aparat. |

## Utilizarea cablului de alimentare (numai SUA/Canada)

Aparatul are un ștecher polarizat (o lamă mai lată decât cealaltă). Pentru a reduce riscul de electrocutare, acest ștecher este destinat să se potrivească într-o priză polarizată doar într-un singur sens. Dacă ștecherul nu se potrivește complet în priză, inversați ștecherul. Dacă încă nu se potrivește, contactați un electrician calificat pentru a instala priza corespunzătoare. Nu modificați ștecherul în niciun fel!

## Prezentare generală a picioarelor presoare

| Ilustrare | Număr | Nume | Scop | Exemplu |
|---|---|---|---|---|
| -d' | 1C | Picior cu model invers | Cu picioruşul pentru model invers veţi reuşi să coaseţi diverse cusături practice şi decorative, precum şi să coaseţi tivuri pe ţesături grele precum snur, blugi sau lână. Crestătura atât în față, cât și în spatele orificiului cusăturii permite coaserea cusăturilor în direcția înainte și înapoi și asigură un avans excelent al materialului. | pre eu -- |
| | 2A | Picior overlock | Piciorul Overlock se potrivește perfect pentru a coase cusături overlock și marginile de finisare din material elastic. Marginile țesăturii nu se ondulează și rezultatul este o cusătură elastică plată. | |
| | 3A | Picior automat pentru butoniere cu glisiere | Acest picior este folosit pentru a coase butoniere cu sau fără șnur. Senzorul poate măsura butonierele automat pe baza mărimii butonului dorit. Prin urmare, orice număr de butoniere pot fi cusute la exact aceeași lungime. În combinație cu placa de compensare sau instrumentul de compensare a înălțimii, precum și cu tăietorul pentru butoniere și cu piciorul pentru butoniere, butonierele perfecte pot fi realizate într-un mod simplu. | |
| este 1 | 4 | Picior cu fermoar | Picioruşul pentru fermoar este potrivit în special pentru coaserea fermoarelor, pentru cusătura marginilor şi pentru a crea şi a coase tupele. | 8:7= K „.u El |
| % | 5 | Picior de cusătură oarbă | Pentru tivurile cu cusături oarbe. | |

## Cutie de accesorii

**Toate drepturile rezervate:** Din motive tehnice și în scopul îmbunătățirii produsului, modificările referitoare la caracteristicile mașinii pot fi efectuate în orice moment și fără notificare prealabilă. Accesoriul furnizat poate varia în funcție de țara de livrare.

Accesoriul ilustrat (tip și cantitate) servește ca exemplu și nu trebuie să corespundă cu accesoriul furnizat.

1 Sertar

2 Picioare presor

3 Suport bobină

4 Bobina de

5 Tampă de spumă

6 Picior automat pentru butoniere cu diapozitiv

7 Selectie de ace

8 Picior presorsuporturi pentru 5,5 mm și 9 mm picioarele

## 1.6 Prezentare generală a interfeței utilizator

### Prezentare generală a funcțiilor/informațiilor vizuale

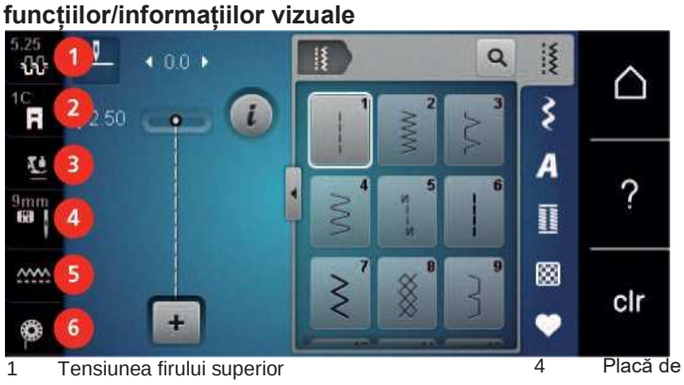


1 Tensiunea firului superior
2 Indicator picior presor
3 Presiunea piciorului presor
4 Placă de cusătură/Selectare ac
5 Hrăniți câinele sus/jos
6 Instrucțiuni despre cum să file fir de bobină

### Prezentare generală Setările sistemului

1 Modul de cusut
2 Programul de configurare
3 Tutorial
4 Consultant Creativ
5 modul eco
6 Acasă
7 Ajutor
8 Înapoi la setarea implicită

### Prezentare generală a meniului de selecție cusut

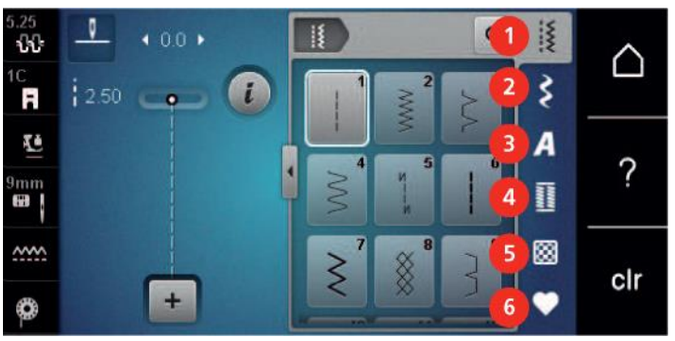


1 Cusături practice
2 Cusături decorative
3 Alfabete
4 butoniere
5 Cusături de pilota
6 Memoria personală

### Prezentare generală a pictogramelor

| Pictogramă | Nume | Scop |
|---|---|---|
| | i-Dialog | Atingerea pictogramei «i»-Dialog oferă diverse funcții pentru editarea motivelor. |
| X | Închide | Afișajul este închis și ajustările efectuate anterior sunt salvate. |
| — | Pictograme «-/+» | Prin atingerea pictogramelor «-» și «+», valorile setărilor sunt modificate. |
| | Cadru galben în jurul pictogramei | O pictogramă cu cadru galben indică faptul că o setare sau o valoare din această funcție a fost modificată. Prin atingerea pictogramei cu cadru galben, setarea implicită poate fi restabilită. |
| | A confirma | Confirmă modificările ajustate anterior. Display-ul este închis. |
| | Anulare | Procesul este anulat. Afișajul este închis și ajustările efectuate anterior nu sunt salvate. |
| (•)- | Slide | Prin deplasarea slide-ului valorile de setare sunt modificate. |
| J III | Intrerupator | Activează sau dezactivează funcții. |
| PID2 | Proces de navigare | Cu navigarea procesului, derularea înapoi în afișaj este posibilă. |
| | Funcția de glisare | Prin glisarea afișajului folosind creionul ecranului tactil sau degetul în sus sau în jos, pot fi afișate alte funcții. |

## 1.7 Ac, ață, țesătură

În decursul timpului, un ac se uzează. Prin urmare, ar trebui înlocuit în mod regulat. Doar un punct perfect are ca rezultat un rezultat bun de cusătură. În general se poate spune: cu cât firul este mai subțire, cu atât acul este mai fin. Acele ilustrate sunt fie standard, fie accesorii opționale, în funcție de mașină.

- Mărimi ac 70, 75: pentru țesături subțiri.
- Mărimi ac 80, 90: pentru țesături medii.
- Mărimile ac 100, 110 și 120: pentru țesături grele.

## Prezentare generală ace

| Ilustrare | Numele acului | Descrierea acului | Scop |
|---|---|---|---|
| ( 255 E<br>X | **Ac universal**<br>130/705 H 60-120 | Punct ușor rotunjit | Pentru aproape toate țesăturile naturale și sintetice (țesute și tricotate). |
| — | **Ac stretch**<br>130/705 HS 75, 90 | Sfera medie, forma speciala a ochiului si canalizare | Țesături din jerseu, tricot, tricot și stretch. |
| ( 5 5 | **Jerseu/Ac de broderie**<br>130/705 H SUK 60-100 | vârf de bilă medie | Tricotaj, broderie. |
| ( > = =- | **Acul pentru blugi**<br>130/705 HJ 80-110 | Vârf fin ascuțit, tijă întărită | Țesături grele, cum ar fi blugi, pânză. |
| | **Ac de piele**<br>130/705 H LR 90, 100 | Cu punct de tăiere (LR = punct special pentru coaserea pielii) | Toate tipurile de piele, piele sintetică, plastic, folie. |
| =- | **Ac Microtex**<br>130/705 HM 60-110 | Mai ales bun punct | Țesături din microfibră și mătase. |
| == | **Ac de matlasare**<br>130/705 HQ 75, 90 | Vârf fin ușor rotunjit | Drept și cusut. |
| ( 2 SE | **Ac de broderie**<br>130/705 HE 75, 90 | Vârf sferic mic, în special ochi mare de ac și canelura largă pentru fir | Broderie pe toate țesăturile naturale și sintetice. |
| 2 5 E<br>X | **Ac material fin**<br>130/705 H SES 70, 90 | vârf de minge fină | Tricotaje fine, broderii țesături fine și delicate. |
| ( 35 E | **Ac metafil**<br>130/705 H METAFIL 80 | Ochi lung al acului (2 mm) pentru toate dimensiunile de ac | Proiecte de cusut cu fire metalice. |
| < 25 = | **Ac cordonnet (pentru a plasa broderia)**<br>130/705 HN 70-100 | Ochi lung al acului (2 mm) pentru toate dimensiunile de ac | Cusătură cu fir gros. |
| | **Ac de pâslă**<br>LOVI CU PUMNUL | Ac cu cârlig ghimpat | Lucru simțit. |

| Ilustrare | Numele acului | Descrierea acului | Scop |
|---|---|---|---|
| X | **Ac cu tiv**<br>130/705 H ARIPA<br>100-120 | Axul acului lărgit în formă de aripă (aripă) | Cusături tiv. |
| X | **Ac dublu universal**<br>130/705 H ZWI 70-100 | Distanța acului:<br>1.0/1.6/2.0/2.5/<br>3.0/4.0/6.0/8.0 | Tivul vizibil în țesături elastice: țesături, cusut decorativ. |
| X | **Întinde ac dublu**<br>130/705 HS ZWI 75 | Distanța ac: 2,5/4,0 | Tivul vizibil în țesături elastice: țesături, cusut decorativ. |
| X | **Ac dublu cu tivul**<br>130/705 H ZWIHO 100 | Distanța acului: 2,5 | Pentru efecte speciale cu broderie cu tivul. |
| X | **Ac triplu universal**<br>130/705 H DRI 80 | Distanța acului: 3,0 | Tivul vizibil din țesături elastice, cusături, cusături decorative. |

## Exemplu pentru descrierea acului

Sistemul 130/705, care este cel mai comun pentru mașinile de uz casnic, este explicat de următoarea imagine a unui ac Jersey/Stretch.

| | |
|---|---|
| 2 | **130/705 HS/70** |
| 1 | **130** = Lungimea tijei (1)<br>**705** = tijă plată (2)<br>**H** = eșarfă cu ac (3)<br>**S** = vârful acului (aici vârful bilă medie) (4)<br>**70** = Dimensiunea acului 0,7 mm (5) |
| 5 | |
| 3 | |
| 4 | |

## Selectarea firului

Pentru un rezultat de cusut perfect, calitatea firului și a țesăturii joacă un rol important.

Vă recomandăm să cumpărați fire de calitate pentru a obține rezultate bune de cusut.

- Firele de bumbac au avantajul de a fi o fibră naturală și, prin urmare, sunt potrivite în special pentru coaserea țesăturilor din bumbac.
- Firele de bumbac mercerizat au un luciu ușor care nu se pierde la spălare.
- Firele de poliester au o rezistență ridicată la tracțiune și sunt deosebit de rezistente la culoare.
- Firele de poliester sunt mai flexibile și sunt recomandate acolo unde este necesară o cusătură puternică și elastică.
- Firele de raion sunt confectionate din fibre naturale si au o stralucire stralucitoare.
- Firele de raion sunt potrivite pentru cusăturile decorative și obțin un efect mai frumos.

## Combinație ac/fir

| | | |
|---|---|---|
| | L | Combinația ac/fir este corectă, atunci când firul se potrivește perfect în canelura lungă și trece ușor prin ochiul acului. Firul poate fi cusut optim. |
| | . | Firul se poate rupe și ochiurile sărite pot apărea atunci când există prea mult spațiu în șanțul lung și în ochiul acului. |
| | | Firul se poate rupe și se poate bloca atunci când firul se zgârie pe marginea canelurii lungi nu se potrivește optim în ochiul acului. |

# 2 Pregătirea cusăturii

## 2.1 Cutie de accesorii

### Scoaterea și atașarea cutiei de accesorii

Cutia de accesorii este fixată de mașină prin intermediul a patru magneți. La atașare, sertarul trebuie să fie integrat în cutia de accesorii.

> Întoarceți mânerul de transport în sus și țineți-l pe loc.
> Înclinați ușor cutia de accesorii în față și trageți-o.

> Închideți ușile cutiei de accesorii.
> Atașați cutia de accesorii la mașină, având spatele spre mașină.

### Depozitarea accesoriilor

ÎNȘTIINȚARE

Sortarea incorectă a bobinei

Suprafața argintie a senzorului se poate zgâria.

> Asigurați-vă că suprafețele argintii ale senzorului sunt pe partea dreaptă când sortați bobinele în cutia de accesorii.

> Introduceți suporturile (1) pentru bobine, picioare și ace.
> Păstrați piesele mici, de ex. lubrifiatorul etc., în sertarul (2).
> Introduceți bobinele în compartimentul (3) al cutiei de accesorii astfel încât suprafețele argintii ale senzorului să fie pe partea dreaptă.
> Pentru a scoate o bobină, apăsați în jos suportul compartimentului.
> Așezați discul bobină mic și mediu pe știftul (4).
> Depozitați tamponul de spumă în compartimentul (5).
> Depozitați piciorul pentru butoniere cu glisa nr. 3A în compartimentul (6).
> Păstrați pachetul de ace furnizat în compartimentul special (7).
> Depozitați picioarele presor în suporturile (1).

## 2.2 Conectare și pornire

### Conectarea pedalei

> Desfășurați cablul pedalei la lungimea dorită.

> Introduceți cablul pedalei în conexiunea pedalei.

### Conectarea mașinii

> Introduceți cablul de alimentare în conexiunea cablului de alimentare.

> Introduceți cablul de alimentare în conexiunea cablului de alimentare.

### Atașarea genunchierului a sistemului Free Hand

Poziția laterală a genunchierului poate fi ajustată de dealerul local BERNINA, dacă este necesar.

> Introduceți genunchierul în deschiderea din partea din față a mașinii.
> Reglați înălțimea de șezut astfel încât genunchiul să poată fi acționat cu genunchiul.

### Atașarea stiloului pentru ecranul tactil (accesoriu opțional)

> Depozitați stiloul cu ecran tactil la suportul pentru magnet.

### Pornirea mașinii

> Porniți mașina de la comutatorul principal pe „I”.

## 2.3 Controlul piciorului

### Reglarea vitezei prin intermediul pedalei

Prin intermediul pedalei de control, viteza este infinit variabilă.

> Apăsați cu atenție pedala pentru a porni mașina.
> Pentru a coase mai repede, apăsați mai tare pedala.

> Eliberați pedala pentru a opri mașina.

### Ridicarea/Coborârea acului

> Afundați călcâiul înapoi pe picior pentru a ridica/coborâ acul.

## 2.4 Știftul

### Ax retractabil

#### Ridicați axul bobinei

Axul retractabil este necesar atunci când sunt cusute mai multe fire și poate fi folosit și pentru bobinarea bobinei în timpul coaserii.

> Apăsați pe știftul retractabil cu degetul și eliberați-l.
  – Bobina retractabilă apare automat.

#### Introducerea tamponului de spumă și a bobinei de fir

Plăcuța de spumă împiedică atașarea firului de axul retractabil.

> Așezați tamponul de spumă pe știftul retractabil.
> Așezați bobina de fir pe axul bobinei.

### Ax de bobină orizontal

#### Amplasarea tamponului de spumă, a bobinei de fir și a discului pentru bobină

Discul pentru bobină asigură o desfășurare uniformă a firului de pe bobină. Discul cu bobină este utilizat numai cu bolțul orizontal.

> Puneți tamponul de spumă pe axul bobinei.
> Așezați bobina de fir pe axul bobinei.
> Poziționați discul de bobină corespunzător pe axul de bobină, astfel încât să nu existe spațiu între discul de bobină și bobina de fir.

#### Folosind o plasă cu bobine

Plasa pentru bobine mentine firul pe bobina de fir si previne innodarea si ruperea firului. > Trageți plasa bobinei peste bobina de fir.

## 2.5 Brațul liber

BERNINA 480 oferă un braț liber proiectat solid, care oferă mult spațiu pentru proiecte mari în partea dreaptă a acului.

## 2.6 Dispozitiv transport

### Reglarea dispozitiv transport

ÎNȘTIINȚARE

Manipularea necorespunzătoare a țesăturii Deteriorarea acului și a plăcii de cusătură. > Lăsați proiectul de cusut să fie alimentat uniform.

Cu fiecare cusătură, dispozitivul de transport se deplasează înainte cu un pas. Lungimea acestui pas este determinată de lungimea cusăturii selectată.

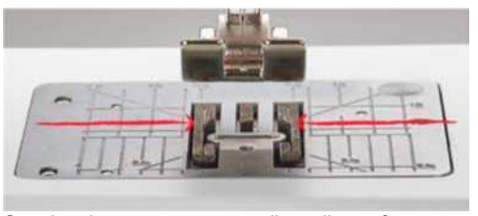

Cu o lungime scurtă a cusăturii, pașii sunt foarte scurti. De exemplu, când coaseți butoniere și cusături de satin. Materialul este alimentat lent sub picioruşul presor, chiar şi atunci când se coase la viteză maximă.

| | |
|---|---|
| 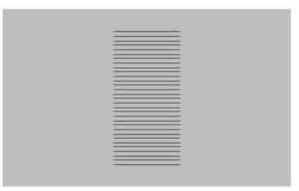 | Let the fabric be fed evenly; this results in a more perfect stitch formation. |
| 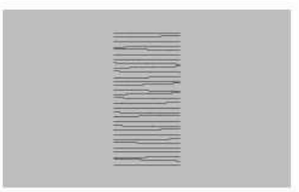 | Pulling or pushing the fabric will result in uneven stitches. |
| 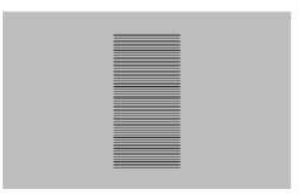 | Holding back the fabric will result in uneven stitches. |

> Push the button «Feed dog up/down» to lower the feed dog.

> Apăsați din nou butonul pentru a coase cu dispozitiv de în sus.

### Instrucțiuni pentru reglarea dispozitivului de transport

> Atingeți pictograma „dispozitiv transport sus/jos”.
> Ridicați sau coborâți dispozitivul de transport în funcție de animație.

## 2.7 Masa extensie

### Folosind masa glisantă

Când este atașat la brațul liber, extinde zona de cusut deja existentă.

> Ridicați acul.
> Ridicați piciorușul presor.
> Opriți mașina și deconectați-o de la sistemul de alimentare.
> Împingeți masa glisantă spre dreapta peste brațul liber până când se fixează.

> Pentru a scoate masa glisantă, trageți masa glisantă peste brațul liber la stânga.

## 2.8 Picior presor

### Reglarea poziției piciorului presor prin intermediul dispozitivului de ridicare a genunchilor sistemului Free Hand

> Reglați înălțimea de șezut astfel încât genunchiul să poată fi acționat cu genunchiul.
> Împingeți genunchierul cu genunchiul spre dreapta pentru a ridica piciorul presor.

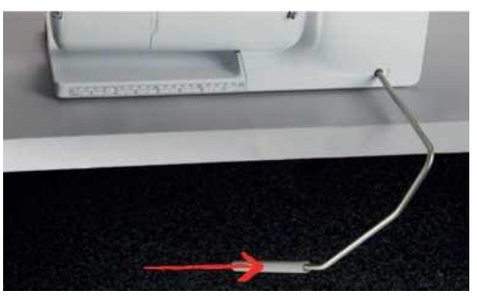

– Concomitent se coboară câinele de transport și se eliberează tensiunea firului.

> Eliberați încet genunchierul pentru a coborî piciorul presor.

## Schimbarea piciorului presor

> Ridicați acul.
> Ridicați picioruşul presor.
> Opriți mașina și deconectați-o de la sistemul de alimentare.
> Împingeți pârghia de prindere în sus (1).
> Scoateți piciorul presor (2).

> Ghidați noul picior presor în sus peste con.
> Apăsați pârghia de strângere în jos.

## Afișarea piciorului presor în interfața cu utilizatorul

Este afișat picioruşul presor recomandat pentru cusătura selectată. În plus, pot fi afișate picioruşele presore opționale.

> Porniți mașina.
Selectați un model de cusătură.
– În pictograma «Afișajul piciorului presor» piciorul presor recomandat este indicat cu un număr.

Atingeți pictograma «Afișajul piciorului presor».
Cu creionul/degetul de pe ecranul tactil, derulați în sus în intervalul picioruşelor presor pentru a avea afișate picioarele presore opționale.
Dacă se atinge un picior presor, se afișează descrierea și aplicația pentru acest picior presor.

### Reglarea presiunii piciorului presor

Presiunea standard a picioruşului presor setată din fabrică poate fi utilizată pentru toate lucrările obişnuite de cusut. Când lucrați cu țesături de jerseu sau cu articole de tricotaj largi, reduceți presiunea piciorului presor. Pentru materiale ferme, creșteți presiunea piciorului presor.

Presiunea picioruşului presor este concepută pentru a regla presiunea picioruşului presor în mod optim la grosimea materialului. Când lucrați cu țesături groase, se recomandă reducerea presiunii piciorului presor. Acest lucru oferă avantajul că piciorul presor este ușor ridicat, astfel încât materialul să poată fi mutat mai ușor.
Când lucrați cu țesături subțiri, se recomandă creșterea presiunii piciorului presor. Acest lucru oferă avantajul că materialul nu poate fi mutat prea ușor sub piciorul presor.

> Rotiți butonul spre dreapta pentru a reduce presiunea piciorului de presiune.
> Rotiți butonul mai spre dreapta pentru a ridica piciorul presor.
> Rotiți butonul spre stânga pentru a crește presiunea piciorului de presiune.

## 2.9 Acul și placa de cusătură

### Schimbarea acului

> Ridicați acul.
> Opriți mașina și deconectați-o de la sistemul de alimentare.
> Scoateți piciorul presor.
> Slăbiți manual șurubul de fixare al acului.

> Trageți acul în jos.
> Țineți acul nou cu partea plată spre spate.
> Introduceți acul până la capăt.
> Strângeți manual șurubul de fixare.

## Selectarea acului în interfața cu utilizatorul

După ce ați schimbat acul, se poate verifica dacă acesta poate fi sau nu utilizat în combinație cu placa de cusătură selectată.

> Atingeți pictograma «Placă de cusătură/Selectare ac».

> Selectați acul introdus.

## Selectarea tipului de ac și a mărimii acului

Funcție de memorie convenabilă: Pentru a preveni pierderea de informații, tipul acului și dimensiunea acului pot fi salvate suplimentar pe aparat. Tipul de ac salvat și dimensiunea acului salvate pot fi verificate în orice moment.

> Atingeți pictograma «Placă de cusătură/Selectare ac».

Atingeți pictograma „Tip ac/Dimensiune ac”.

> Selectați tipul de ac (1) al acului introdus.
> Selectați dimensiunea acului (2) a acului introdus.
>

## > Reglarea poziției acului sus/jos

Apăsați butonul „Acul sus/jos” pentru a coborî acul.
Apăsați din nou butonul „Acul sus/jos” pentru a ridica acul.

## Reglarea poziției acului stânga/dreapta

Există un total de 11 poziții ale acului. Poziția acului este indicată de numărul poziției acului pe afișaj.

> Apăsați butonul «Acul stânga» (1) pentru a muta acul spre stânga.
> Apăsați butonul «Acul dreapta» (2) pentru a muta acul spre dreapta.

## Oprire ac sus/jos (permanent)

Atingeți pictograma «Oprire ac sus/jos (permanent)» pentru a fixa permanent poziția acului.
– Mașina se oprește cu poziția acului în jos, de îndată ce pedala este eliberată sau a fost apăsat butonul «Start/Stop».

> Atingeți din nou pictograma „Oprire ac sus/jos (permanent)".
– Mașina se oprește cu acul în sus, de îndată ce pedala este eliberată sau a fost apăsat butonul «Start/Stop».

## Schimbarea plăcii cusăturii

Placa de cusătură este marcată cu linii verticale, orizontale și diagonale în milimetri (mm) și inci (inci). Aceste linii ajută la ghidarea țesăturii atunci când coaseți cusături și cusături precise.

Condiție preliminară:

- Câinele de furaj este coborât.
- Mașina este oprită și deconectată de la sistemul de alimentare.
- Acul și piciorul presor sunt îndepărtate.
- Apăsați placa de cusătură în jos, la semnul din spate, dreapta până când se răstoarnă în sus.

> Scoateți placa de cusătură.
> Așezați deschiderile noii plăci de cusătură deasupra știfturilor de ghidare corespunzătoare și apăsați până când se fixează cu un clic.

### Selectarea plăcii de cusătură în interfața cu utilizatorul

După ce ați schimbat placa de cusătură, se poate verifica dacă este sau nu potrivită pentru a fi utilizată în combinație cu acul selectat.

> Atingeți pictograma «Placă de cusătură/Selectare ac».
> Selectați placa de cusătură atașată anterior.

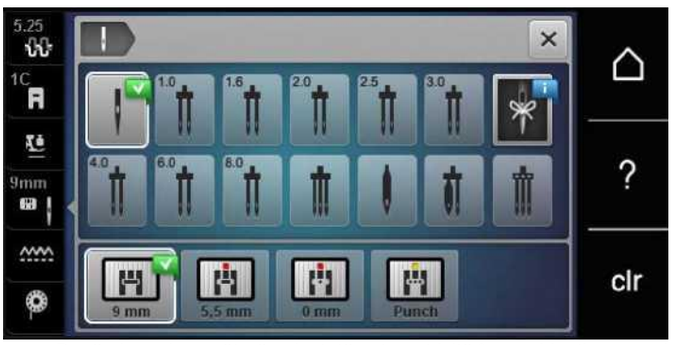


– Dacă placa de cusătură selectată este potrivită în combinație cu acul, se poate începe coaserea.

– Dacă placa de cusătură selectată nu este potrivită în combinație cu acul, pornirea mașinii este blocată automat.

## 2.10 Filetarea

### Înfiletarea firului superior

Condiție preliminară:

> Acul și piciorul sunt ridicate.
> Mașina este oprită și deconectată de la sistemul de alimentare.
> Așezați tamponul de spumă pe știftul.
> Așezați bobina de fir pe axul bobinei, astfel încât firul să fie derulat în sensul acelor de ceasornic.
> Adăugați discul cu bobină corespunzător.
> Ghidați firul în direcția săgeții prin ghidajul de fir din spate (1) și țineți firul cu mâinile astfel încât să fie întins și să poată fi introdus în tensiunea firului.
> Ghidați firul în direcția săgeții prin tensiunea firului (2).

> Ghidați firul în jos în jurul capacului pârghiei de preluare a firului (3).

Pregătirea cusăturii

> Ghidați firul în sus și introduceți-l în pârghia de preluare a firului (4).

> Ghidați firul din nou în jos (5).
> Ghidați firul prin ghidajele (6/7) de deasupra piciorului.

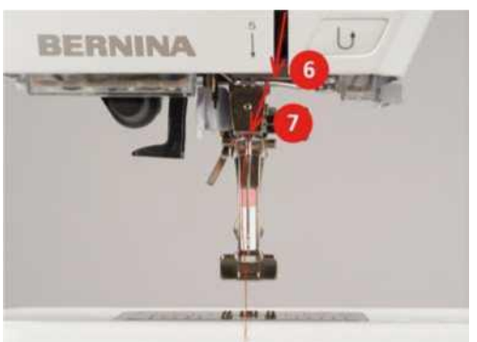


> Porniți mașina.
> Apăsați ușor în jos pârghia de înfilare semiautomată (8), mențineți apăsată și trageți firul spre stânga sub cârligul gri de înfilare (9).

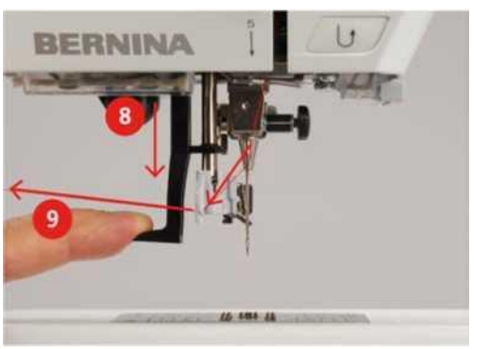

> Ghidați firul în jurul cârligului gri de înfilare de la stânga la dreapta (11).
> Apăsați pârghia de înfilare în jos cât de mult poate (10) și apoi trageți firul de la stânga la dreapta (11) prin fanta de înfilare (12) până când se fixează în cârligul mic de sârmă.
> Trageți firul peste tăietorul de fir (13) din spate și tăiați.

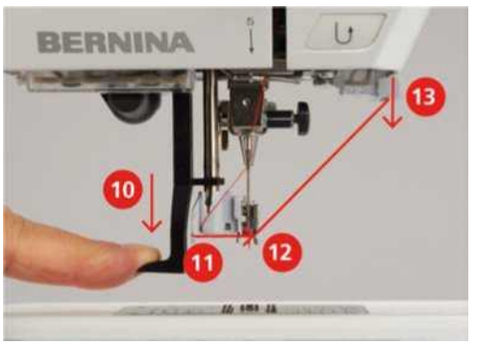


> Eliberați pârghia pentru a fileta.
> Trageți bucla de fir (14) spre spate.

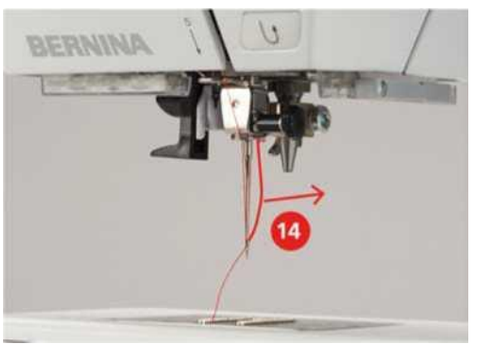


> Trageți firul de sub piciorul atașat peste tăietorul de fir (15) și tăiați.

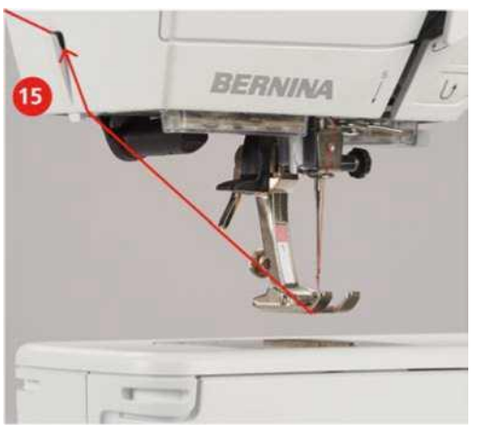

Pregătirea cusăturii

## Infilarea acului dublu

Condiție preliminară:

> Se introduce acul dublu.

> Ghidați primul fir în direcția săgeții de pe partea dreaptă a discului de tensionare (1).
> Ghidați al doilea fir în direcția săgeții de pe partea stângă a discului de tensionare (1).

> Ghidați primul și al doilea fir către ghidajul firului de deasupra acului.
> Treceți manual primul fir în acul drept.
> Treceți manual al doilea fir în acul din stânga.

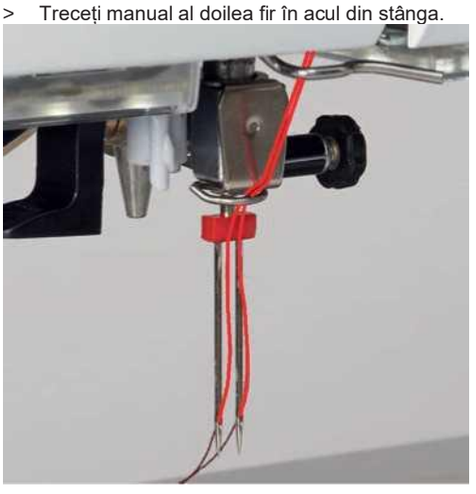

## Infilarea acului triplu

Introduceți întotdeauna un tampon de spumă când utilizați axul retractabil. Împiedică atașarea firului de axul bobinei.

Condiție preliminară:

> Se introduce acul triplu.

> Puneți tamponul de spumă, bobina de fir și discul de bobină corespunzător pe axul bobinei.
> Așezați bobina umplută pe axul bobinei retractabil.
> Adăugați discul cu bobină corespunzător.
> Puneți bobina de fir.
> Treceți cele 3 fire până la ghidajul superior al firului.

> Ghidați 2 fire pe lângă discurile de tensionare a firului din stânga și către ghidajul firului de deasupra acului.
> Ghidați 1 fir pe lângă discul de tensionare a firului din dreapta și către ghidajul firului de deasupra acului.

> Introduceți manual primul fir în acul din stânga.
> Treceți manual al doilea fir în acul central.
> Treceți manual al treilea fir în acul drept.

## Înfășurarea firului bobinei

Firul bobinei poate fi înfășurat în timpul coaserii atunci când axul retractabil este folosit pentru bobinare.

Condiție preliminară:

> Se poziționează tamponul de spumă, bobina de fir și discul de bobină corespunzător.

> Atașați bobina goală pe unitatea de bobinare astfel încât suprafața argintie a senzorului să fie în jos.

> Ghidați firul spre stânga în ghidajul de fir din spate (1).
> Ghidați firul în jurul pretensionării firului în sensul acelor de ceasornic (2).
> Înfășurați firul în sensul acelor de ceasornic de 2 până la 3 ori în jurul bobinei goale (3).
> Trageți firul peste tăietorul de fir de la pârghia de cuplare (4) și tăiați.

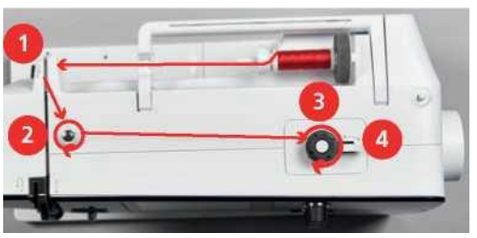


> Împingeți pârghia de cuplare (5) spre bobină.

– Mașina se înfășoară.

> Pentru a opri procesul de înfășurare, pârghia de cuplare trebuie să fie apăsată spre dreapta.
> Împingeți din nou pârghia de cuplare spre bobină pentru a continua procesul de înfășurare.
  > De îndată ce bobina este plină, mașina oprește automat procesul de înfășurare.

> Scoateți bobina și tăiați firul folosind tăietorul de fir de la pârghia de cuplare.

Pregătirea cusăturii

## Înfilarea firului bobinei

Condiție preliminară:

> Acul este ridicat.
> Mașina este oprită și capacul bobinei este deschis.

> Apăsați eliberarea bobinei de la carcasa suveicii (1).

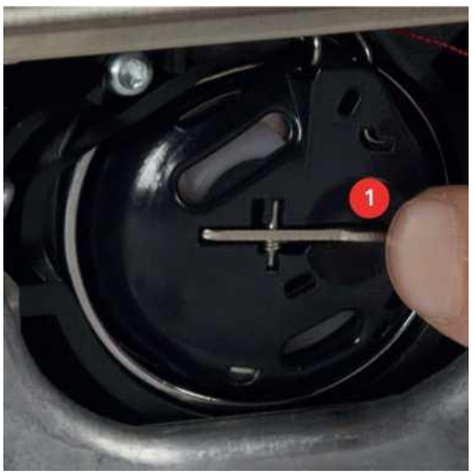


> Scoateți carcasa boobin.
> Scoateți bobina din carcasa bobinei.
> Introduceți bobina nouă astfel încât suprafața argintie a senzorului să fie îndreptată spre spatele carcasei bobinei.

> Trageți firul în fanta (2) din stânga.

> Trageți firul spre dreapta sub arc (3), apoi conduceți firul sub cele două ghidaje de fir (4) și trageți în sus.

> Când introduceți în mașină, țineți bobina astfel încât ghidajul firului (5) să fie orientat în sus.

> Introduceți carcasa bobinei.
> Apăsați pe centrul carcasei bobinei până când se cuplează.

Pregătirea cusăturii

> Trageți firul prin tăietorul de fir (6) și tăiați.

> Închideți capacul bobinei.

## Instrucțiuni despre cum să înfilați firul bobinei

> Atingeți pictograma «Fir de umplere a bobinei».

> Înfilați firul bobinei conform animației.

69

# 3 Programul de configurare

## 3.1 Setări de cusut

### Reglarea tensiunii firului superior

Ajustările tensiunii firului superior din programul de configurare afectează toate modelele de cusături. Modificări individuale ale tensiunii firului superior pot fi făcute și pentru cusăturile selectate curent. Setarea din Setup rămâne activă după oprire.

> Atingeți pictograma «Acasă».

Atinge pictograma „Program de configurare”.

Atingeți pictograma „Setări de cusut”.

> Atingeți pictograma „Modificați tensiunea firului superior”.
> Deplasați slide-ul folosind creionul/degetul de pe ecranul tactil sau atingeți pictogramele «+» sau «-» pentru a modifica tensiunea firului superior.

### Reglarea vitezei maxime de coasere

Prin utilizarea acestei funcții, viteza maximă poate fi redusă.

> Atingeți pictograma «Acasă».

Atingeți pictograma „Program de configurare”.

> Atingeți pictograma „Setări de cusut”.

> Atingeți pictograma „Modificați viteza maximă”.
> Deplasați slide-ul folosind creionul/degetul de pe ecranul tactil sau atingeți pictogramele «+» sau «-» pentru a modifica viteza maximă.

### Programarea cusăturilor de fixare

Dacă funcția este activată, 4 ochiuri de fixare sunt cusute automat la începutul modelului după tăierea firului.

> Atingeți pictograma «Acasă».

Atingeți pictograma „Program de configurare”.

Programul de configurare

> Atingeți pictograma „Setări de cusut”.

> Atingeți comutatorul folosind creionul/degetul de pe ecranul tactil pentru a dezactiva cusăturile de fixare.
> Atingeți din nou comutatorul pentru a activa cusăturile de fixare.

## Programarea butonului „Tăietor de fir”

Asigurarea automată poate fi programată înainte ca tăierea firului să aibă loc.

> Atingeți pictograma «Acasă».

> Atingeți pictograma «Program de configurare».

> Atingeți pictograma „Setări de cusut”.

> Atingeți pictograma «Butoane și pictograme de program».

> Atingeți pictograma «Programați tăietorul de fir pentru buton».

> Atingeți pictograma „Securizare” pentru a coase 4 cusături de fixare la locul lor.

> Atingeți pictograma „Modificați numărul de cusături de fixare” pentru a programa numărul de cusături de fixare în succesiune apropiată.

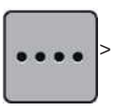

> Atingeți pictogramele «-» sau «+» pentru a programa numărul de cusături de fixare.

Atingeți pictograma „Asigurarea cusăturilor pe loc” pentru a programa 4 cusături de fixare la locul lor.

> Atingeți pictograma «Securizare» dezactivați securizarea automată.
> Atingeți pictograma „Securizare” din nou pentru a activa securizarea automată.

## Programarea butonului «Securizare»

Numărul și tipul de cusături de fixare pot fi programate.

> Atingeți pictograma „Program de configurare”.

> Atingeți pictograma „Setări de cusut”.

> Atingeți pictograma «Butoane și pictograme de program».

> Atingeți pictograma «Programați butonul de securizare».

> Atingeți pictograma „Modificați numărul de cusături de fixare” pentru a programa cusăturile de fixare ulterioare.
> Atingeți pictogramele «-» sau «+» pentru a programa numărul de cusături de fixare.
> Atingeți pictograma cu ramă galbenă pentru a reseta modificările la setările implicite.

> Atingeți pictograma „Asigurarea cusăturilor pe loc” pentru a programa 4 cusături de fixare la locul lor.

## Programarea butonului «Inapoi rapid»

Pot fi alese fie „Quick reverse permanent” fie „Backstepping”.

> Atingeți pictograma „Acasă”.

> Atingeți pictograma „Program de configurare”.

> Atingeți pictograma „Setări de cusut”.

> Atingeți pictograma „Butoane și pictograme de program”.

> Atingeți pictograma «Program Quick Reverse».

> Atingeți pictograma „Backstepping” pentru a activa backstepping.

> Atingeți pictograma «Revers rapid» pentru a activa cusătura inversă permanentă.

## Programarea pedalei

Când pictograma „Acul sus/jos” este activată, acul este ridicat sau coborât printr-o lovitură în spate a pedalei.
Alternativ, picioruşul presor poate fi poziţionat, firul poate fi tăiat şi fixarea automată poate fi programată.

> Atingeți pictograma «Acasă».

Programul de configurare

> Atingeți pictograma «Program de configurare».

> Atingeți pictograma „Setări de cusut”.

> Atingeți pictograma „Programați pedala”.

– Pictograma «Acul sus/jos» este activată implicit.

– Lovitura din spate a pedalei ridică sau coboară acul.

> Atingeți pictograma «Programați lovitura în spate» pentru a programa lovitura în spate.

> Atingeți pictograma „Securizare” pentru a coase 4 cusături de fixare.

> Atingeți pictograma „Modificați numărul de cusături de fixare” pentru a programa cusăturile de fixare ulterioare.

> Atingeți pictogramele «-» sau «+» pentru a programa numărul de cusături de fixare.

> Atingeți pictograma cu cadru galben pentru a reseta modificarea la setarea implicită.

Atingeți pictograma „Asigurarea cusăturilor pe loc” pentru a programa 4 cusături de fixare la locul lor.

> Atingeți pictograma «Securizare» pentru a dezactiva asigurarea automată prin lovirea în spate.

> Atingeți pictograma «Securizare» din nou pentru a activa siguranța automată prin lovirea în spate.

> Atingeți pictograma „Tăiați firul” pentru a dezactiva tăierea automată a firului.

> Atingeți pictograma „Tăiați firul” din nou pentru a activa tăierea automată a firului prin lovitura din spate.

## 3.2 Selectarea setărilor personale

Atingeți pictograma „Acasă”.

> Atinge pictograma „Program de configurare”.

> Atingeți pictograma «Setări personale».

> Selectați culoarea dorită a afișajului și a fundalului.

> Atingeți caseta de text de deasupra setărilor de

> Introduceți textul de bun

> Atingeți pictograma «ABC» (setare standard), pentru a utiliza litere mari.
> Atingeți pictograma «abc» pentru a utiliza litere mici.
> Atingeți pictograma «123» pentru a utiliza cifre și simboluri matematice.
> Atinge pictograma «@&!» pentru a folosi caractere speciale.
> Atingeți caseta de text de deasupra tastaturii pentru a șterge complet textul introdus.
> Atingeți pictograma «DEL» pentru a șterge caracterele individuale ale textului introdus.

> Atingeți pictograma Confirmare.

## 3.3 Activarea semnalelor audio

> Atingeți pictograma «Acasă».

> Atingeți pictograma «Program de configurare».

> Atingeți pictograma „Semnale audio”.
> Atingeți comutatorul (1) pentru a dezactiva orice semnal audio în general.
> Atingere comutatorul (1) din nou pentru a activa orice semnal audio în general.
> În secțiune (2) atingere pictogramele «1 – 4» pentru a seta semnalul dorit pentru selectarea unui model de cusătură.

u(x

> În secțiune (2) atingere pictograma «Difuzor» pentru a dezactiva semnalul pentru selectarea unei cusături model.

> În secțiunea (3) atingeți pictograma «Difuzor» pentru a dezactiva semnalul pentru selectarea funcțiilor.

u(x

> În secțiunea (4) atingeți pictograma «Difuzor» pentru a dezactiva semnalul când utilizați modurile BSR.

u(x

> În secțiunea (4) atingeți din nou pictograma «Difuzor» pentru a activa semnalul atunci când utilizați modurile BSR.

## 3.4 Setările mașinii

### Selectarea unei limbi

Interfața cu utilizatorul poate fi programată în diferite limbi în funcție de dorința clientului, deoarece BERNINA oferă clienților o gamă largă de limbi internaționale. Prin actualizări de firmware, noi limbi sunt furnizate pentru interfața cu utilizatorul, după caz.

> Atingeți pictograma «Acasă».

> Atingeți pictograma «Program de configurare».

> Atingeți pictograma «Setări mașină».

> Atingeți pictograma «Selectare limbă».
> Selectați o limbă.

### Reglarea luminozității afișajului

Luminozitatea afișajului poate fi reglată în funcție de preferințele personale.

> Atingeți pictograma «Acasă».

> Atingeți pictograma «Program de configurare».

> Atingeți pictograma «Setări mașină».

> Atingeți pictograma „Reglați luminozitatea”.
> Deplasați slide-ul folosind creionul/degetul de pe ecranul tactil sau atingeți pictogramele «+» sau «-» pentru a modifica luminozitatea afișajului.

## Verificarea versiunii de firmware

Sunt afișate atât firmware-ul, cât și versiunea hardware a aparatului.

> Atingerecelpictograma "Acasă".

> Atingerecelpictograma „Program de configurare”.

> Atingerecelpictograma „Setări mașină”.

> Atingerecelpictograma "Informație".

> Atingeți pictograma „Informații despre firmware și hardware”.

## Revizuirea numărului total de ochiuri

Sunt afișate numărul total de cusături ale mașinii, precum și numărul de cusături de la ultimul service efectuat de dealer-ul specializat BERNINA.

> Atingerecelpictograma "Acasă".

> Atingerecelpictograma „Program de configurare”.

> Atingerecelpictograma „Setări mașină”.

> Atingerecelpictograma "Informație".

> Atingeți pictograma „Informații despre firmware și hardware”.

## Detaliile de înregistrare ale dealerului

Datele de contact ale distribuitorului dumneavoastră specializat BERNINA pot fi înregistrate.

> Atingeți pictograma „Program de configurare”.

> Atingeți pictograma «Acasă».

Programul de configurare
„Setări mașină”.

> Atingeți "Informație".

> Atingeți «Detalii dealer» pentru a introduce informațiile dealer-ului specializat.

> Atingeți

> Atingeți pictograma «Numele magazinului» pentru a introduce numele dealer-ului specializat BERNINA.

> Atingeți pictograma «Adresă» pentru a introduce adresa distribuitorului specializat BERNINA.

> Atingeți pictograma «Telefon» pentru a introduce numărul de telefon al distribuitorului specializat BERNINA.

WWW

> Atingeți pictograma «Internet» pentru a accesa pagina de pornire a Internetului sau adresa de e-mail a specialistului dealer BERNINA.

## Salvarea datelor de serviciu

Datele de service referitoare la status quo-ul mașinii pot fi salvate pe un stick USB BERNINA (accesoriu opțional) și apoi transmise distribuitorului BERNINA.

> Introduceți un stick USB BERNINA (accesoriu opțional) care oferă suficient spațiu de memorie liber în USB port.

> Atingeți pictograma «Acasă».

Atingeți pictograma „Program de configurare”.

> Atingeți pictograma «Setări mașină».

> Atingeți pictograma «Informații».

> Numai când pictograma nu mai este conturată în alb, scoateți Stick-ul USB BERNINA (accesoriu opțional).

Atingeți pictograma „Date de service” conturată în alb.

> Atingeți pictograma

## Înapoi la setarea implicită

**ATTENTION:** Using this function will delete all individually made settings.

> Touch the icon «Home».

> Touch the icon «Setup Program».

> Touch the icon «Machine settings».

> Touch the icon «Default settings».

> Touch the icon «Default setting sewing».

> Touch the icon «Confirm» to restore the default settings for the sewing settings.

> Touch the icon «Default setting all».

> Touch the icon «Confirm» and restart the machine to restore all default settings.

## Deleting user data

Motifs which are not needed anymore can be deleted so that there will be more capacity for new motifs.

> Touch the icon «Home».

> Touch the icon «Setup Program».

> Touch the icon «Machine settings».

> Touch the icon «Default settings».

> Touch the icon «Delete data from the personal memory».

> Touch the icon «Confirm» to delete all data from the personal memory.

## Calibrarea picioruşului pentru butoniere nr. 3A

Picioruşul pentru butoniere Nr. 3A este calibrat pentru această maşină şi ar trebui să fie folosite doar ambele împreună.

Condiție preliminară:

- Piciorul pentru butoniere nr. 3A este atașat.
- Acul nu este infilat.

> Atingeți pictograma «Acasă».

> Atingeți pictograma „Program de configurare”.

> Atingeți pictograma „Setări mașină”.

> Atingeți pictograma «Întreținere/Actualizare».

> Atingeți pictograma «Calibrați piciorul pentru butoniere cu glisa nr. 3A».

> Coborâți piciorul pentru butoniere cu glisa nr. 3A.



> Atingeți butonul «Start/Stop» pentru a începe calibrarea.

> După ce calibrarea s-a încheiat, atingeți pictograma „Închidere”.

## Actualizarea firmware-ului aparatului

ÎNȘTIINȚARE

### Stick-ul USB BERNINA (accesoriu opțional) a fost scos prea devreme

Firmware-ul nu a fost actualizat și aparatul nu poate fi utilizat.

> Scoateți stick-ul USB BERNINA (accesoriu opțional) numai după ce actualizarea a fost finalizată cu succes.

Cel mai recent firmware al mașinii și o instrucțiune detaliată pas cu pas pentru procesele de actualizare pot fi descărcate de la www.bernina.com . În general, datele personale și setările sunt transferate automat în timpul unei actualizări de firmware. Din motive de siguranță, se recomandă, de asemenea, să salvați datele și setările pe un stick USB BERNINA (accesoriu opțional) înainte de a începe actualizarea firmware-ului. Dacă datele personale și setările se pierd în timpul unei actualizări de firmware, acestea pot fi transferate din nou pe aparat ulterior.

> Introduceți stick-ul USB BERNINA (accesoriu opțional), formatat FAT32, oferind cel mai recent software în port.

> Atingeți pictograma «Acasă».

> Atingeți pictograma «Program de

> Atingeți pictograma «Setări mașină».

> Atingeți pictograma «Întreținere/Actualizare».

> Atingeți pictograma „Actualizați aparatul”.

> Atingeți pictograma „Salvați datele pe stick USB”.
– Pictograma este bifată cu verde.

> Atingeți pictograma „Actualizare” pentru a începe actualizarea firmware-ului.

## Recuperarea datelor salvate

ÎNȘTIINȚARE

### Stick-ul USB BERNINA (accesoriu opțional) a fost scos prea devreme

Datele salvate nu pot fi transferate și aparatul nu poate fi utilizat.

> Scoateți stick-ul USB BERNINA (accesoriu opțional) numai după ce datele salvate au fost transferate cu succes.

Dacă datele personale și setările după o actualizare de software nu mai sunt disponibile, acestea pot fi transferate din nou pe aparat ulterior.

> Introduceți stick-ul USB BERNINA (accesoriu opțional) care furnizează datele și setările salvate în portul USB a mașinii.

> Atingeți pictograma «Acasă».

> Atingeți pictograma «Program de

> Atingeți pictograma «Setări mașină».

> Atingeți pictograma «Întreținere/Actualizare».

> Atingeți pictograma „Actualizați aparatul”.

> Atingeți pictograma „Transferă datele salvate pe aparat”.
– Pictograma este bifată cu verde.

## Curățarea dispozitivului de prindere a firului

În capitolul „Întreținere și curățare” există instrucțiuni suplimentare ilustrate pas cu pas.

> Atingeți pictograma «Acasă».

> Atingeți pictograma «Program de configurare».

> Atingeți pictograma „Setări mașină”.

> Atingeți pictograma «Întreținere/Actualizare».

> Atingeți pictograma „Curățați dispozitivul de prindere a firului”.
> Curățați dispozitivul de prindere a firului conform instrucțiunilor de pe afișaj.

## Ungerea mașinii

O ATENȚIE

### Componente actionate electronic

Risc de rănire în apropierea acului și a cârligului.

> Opriți mașina și deconectați-o de la sistemul de alimentare.

ÎNȘTIINȚARE

### Ungerea cârligului

Prea mult ulei poate polua materialul și firul.

> Coaseți întotdeauna mai întâi o probă de testare.

Programul de configurare oferă animații despre cum trebuie uns mașina. În capitolul „Întreținere și curățare” există mai multe instrucțiuni ilustrate pas cu pas. Folosiți întotdeauna ulei BERNINA pentru lubrifiere.

> Atingeți pictograma „Acasă”.

> Atingeți pictograma „Program de configurare”.

> Atingeți pictograma „Setări mașină”.

> Atingeți pictograma «Întreținere/Actualizare».

> Atingeți pictograma „Lubrifiați mașina”.
> Lubrifiați mașina conform instrucțiunilor de pe afișaj.

# 4 Setări de sistem

## 4.1 Apelarea Tutorialului

Tutorialul oferă informații și explicații asupra diferitelor secțiuni referitoare la cusut și la diferitele cusături.

> Atingeți pictograma «Acasă».

> Atingeți pictograma «Tutorial».
> Selectați subiectul dorit pentru a obține informații.

## 4.2 Apelarea Consultantului Creativ

Consultantul Creativ oferă informații despre sprijinul decizional privind proiectele de cusut. După introducerea țesăturii și a proiectului de cusut dorit, sunt afișate sugestii pentru ace adecvate, picioare presoare etc.

Condiție preliminară:

Modul de cusut este activ.

Atingeți pictograma „Acasă”.

Atingeți pictograma „Consultant creativ”.
Selectați materialul de cusut.
Selectați proiectul de cusut.

## 4.3 Folosind modul eco

În timpul unei întreruperi mai lungi a lucrului, mașina poate fi setată într-un mod de economisire a energiei.

> Atingeți pictograma «Acasă».

> Atingeți pictograma „mod eco”. – Afișajul intră în somn. Consumul de energie este redus și lumina de cusut este stinsă.

> Atingeți „eco”.
– Aparatul este gata de utilizare.

## 4.4 Apelarea ajutorului

> Atingeți fereastra din afișaj unde este nevoie de ajutor.
> Atingeți pictograma «Ajutor» pentru a porni modul de ajutor.
> Atingeți pictograma de pe afișaj unde este nevoie de ajutor.
– Se afișează asistență cu privire la pictograma selectată.

## 4.5 Anularea oricăror modificări cu «clr»

Orice modificări ale motivelor pot fi resetate la setările implicite. Excepție fac motivele salvate care au fost înregistrate în memoria personală și funcțiile de monitorizare.

> Atingeți pictograma «clr».

# 5 Cusătură creativă

## 5.1 Prezentare generală a meniului de selecție cusut

| | | | |
|---|---|---|---|
| 1 | Cusături practice | 4 | Butoniere |
| 2 | Cusături decorative | 5 | Cusături de pilota |
| 3 | Alfabete | 6 | Memoria personală |

### Selectarea unui model de cusătură

> Selectați un model de cusătură, un alfabet sau o butoniere.

> Cu creionul/degetul de pe ecranul tactil, derulați în sus în intervalul de cusături practice pentru a avea mai multe modele de cusături afișate.

> Atingeți pictograma „Afișați toate modelele de cusături” (1) pentru a mări vizualizarea.

> Atingeți pictograma „Afișați toate modelele de cusături” (1) din nou pentru a reduce dimensiunea vizualizării modelului de cusături.

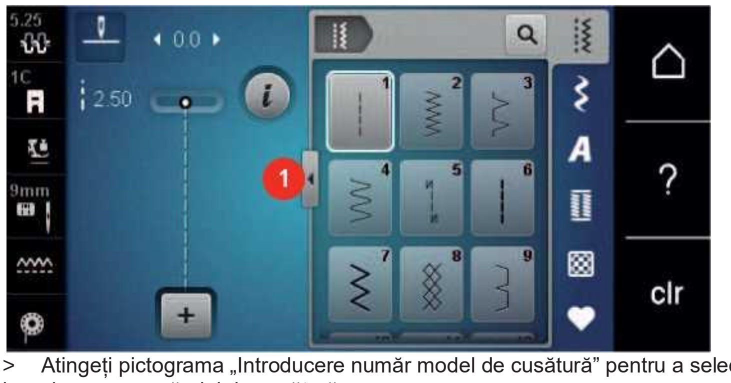

> Atingeți pictograma „Introducere număr model de cusătură” pentru a selecta modelul de cusătură prin introducerea numărului de cusătură.

## 5.2 Reglarea vitezei

Viteza este infinit variabilă cu controlul vitezei de alunecare.

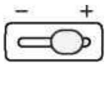

> Deplasați butonul de control al vitezei de glisare la stânga pentru a reduce viteza.

> Deplasați butonul de control al vitezei de glisare la dreapta pentru a crește viteza.

## 5.3 Reglarea tensiunii firului superior

Setarea implicită a tensiunii firului superior este realizată automat de îndată ce este selectat un model de cusătură.

Tensiunea firului superior este reglată optim la fabrica BERNINA și mașina a fost testată.
Firul Metrosene-/Seralon dimensiunea 100/2 (Compania Mettler, Elveția) este utilizat pentru firul superior și pentru firul de bobină.

Când utilizați alte tipuri de fire de cusut, tensiunea optimă a firului superior poate varia. Prin urmare, poate fi necesar să reglați individual tensiunea firului superior în funcție de proiectul de cusut, precum și de modelul de cusătură dorit.

Cu cât tensiunea firului superior este mai mare, cu atât firul superior este mai strâns, ceea ce înseamnă că firul bobinei este tras în sus până la partea superioară a materialului. Când tensiunea firului superior este scăzută, firul superior este mai puțin strâns, ceea ce înseamnă că firul bobinei este tras mai puțin în sus.

Modificările tensiunii firului superior afectează modelul de cusătură selectat curent. Modificări permanente ale tensiunii firului superior pentru modul de cusut (vezi pagina 49) pot fi făcute în Programul de configurare.

Condiție preliminară:

• În programul de configurare, tensiunea firului superior a fost modificată.

> Atingeți pictograma „Tensiunea firului superior”.
> Deplasați glisiera folosind stiloul/degetul de pe ecranul tactil pentru a crește sau reduce tensiunea firului superior.

> Atingeți pictograma cu ramă galbenă din dreapta pentru a reseta modificările la setările implicite.
> Atingeți pictograma cu cadru galben din stânga pentru a reseta modificările la setările implicite din **Programul de configurare** .

## 5.4 Editarea modelelor de cusături

### Modificarea lățimii cusăturii

> Rotiți „butonul multifuncțional superior” spre stânga pentru a reduce lățimea cusăturii.
> Rotiți „butonul multifuncțional superior” spre dreapta pentru a mări lățimea cusăturii.
> Atingeți pictograma «Lățimea cusăturii» (1).

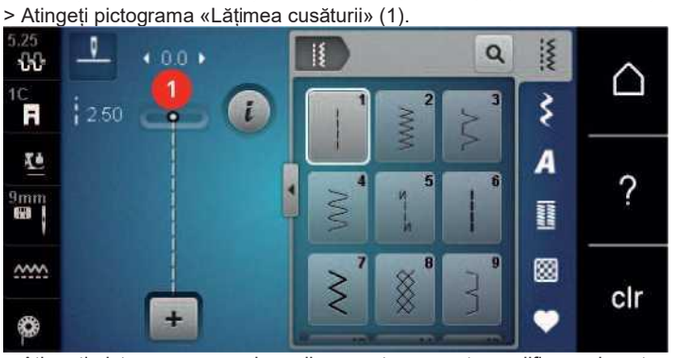


> Atingeți pictograma cu cadru galben pentru a reseta modificarea la setarea implicită.

### Schimbarea lungimii cusăturii

> Rotiți „butonul multifuncțional inferior” spre stânga pentru a scurta lungimea cusăturii.
> Rotiți „butonul multifuncțional inferior” spre dreapta pentru a prelungi lungimea cusăturii.

> Atingeți pictograma «Lungimea

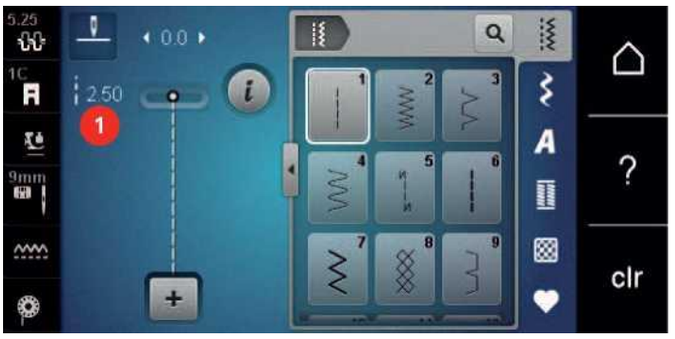


> Atingeți pictograma cu cadru galben pentru a reseta modificarea la setarea

## Corectarea echilibrului

Diferitele țesături, fire și stabilizatori pot afecta modelele de cusături programate, astfel încât acestea să nu poată fi cusute corect. Balanța electronică poate corecta aceste abateri, iar modelul de cusături poate fi ajustat optim la materialul selectat.

Selectați un model de cusătură sau un alfabet.
Atingeți pictograma «i»-Dialog.

> Atingeți pictograma „Balance”.
– Este afișată o previzualizare a modelului de cusătură.

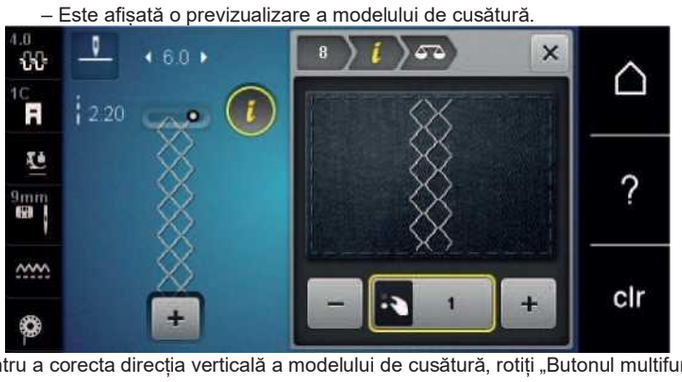


> Pentru a corecta direcția verticală a modelului de cusătură, rotiți „Butonul multifuncțional inferior” până când previzualizarea modelului de cusătură este în concordanță cu cusătura cusută de pe material.
> Pentru a salva modificările, închideți fereastra de previzualizare sau atingeți pictograma «i»-Dialog.

## Repetarea modelului de programare

Modelele de cusături pot fi repetate de până la 9 ori.

Selectați un model de cusătură sau un alfabet.
Atingeți pictograma «i»-Dialog.

> Atingeți pictograma «Repetare model» o dată pentru a repeta modelul de cusătură.
> Atingeți pictograma «Repetare model» din nou pentru a repeta modelul de cusătură de până la 9 ori.
> Țineți apăsată pictograma «Repetare model» pentru a dezactiva repetarea modelului de cusătură.

## Imagine în oglindă a modelelor de cusături

Selectați un model de cusătură sau un alfabet.
Atingeți pictograma «i»-Dialog.

> Atingeți pictograma «Imagine în oglindă stânga/dreapta» pentru a oglindi modelul de cusătură de la stânga la strâns.

> Atingeți pictograma «Imagine în oglindă sus/jos» pentru a oglindi modelul cusăturii contrar direcției de coasere.
> Atingeți pictograma cu cadru galben pentru a reseta modificarea la setarea implicită.

## Înapoi rapid

> Selectați un model de cusătură, alfabet sau butoniere.
> Programați oprirea acului în jos (permanent) pentru a comuta imediat la inversare rapidă imediat ce este apăsat butonul «Înapoi rapidă».
> Programați oprirea acului în sus (permanent) pentru a coase o altă cusătură înainte înainte ca mașina să treacă la coaserea inversă.

' U 7 > Apăsaţi butonul «Marşarier rapid» şi menţineţi apăsat.

## Marşarier rapid permanent

Selectați un model de cusătură sau un alfabet.
Atingeți pictograma «i»-Dialog.

> Atingeți pictograma «Cusătură inversă permanentă» pentru a coase permanent în marșarier.

## 5.5 Combinarea modelelor de cusături

### Prezentare generală modul Combi

| | | | |
|---|---|---|---|
| 1 | Lățimea cusăturii modelului de cusătură activ | 3 | Mod combinat/Mod unic |
| 2 | Lungimea cusăturii modelului de cusătură activ | 4 | Model de cusătură individual într-o combinație |

## Crearea de combinații de modele de cusături

În modul Combi, modelele de cusături și alfabetele pot fi combinate în funcție de dorința dvs. Prin combinarea oricăror litere din alfabet, se poate crea sigla BERNINA.

> Atingeți pictograma «Mod simplu/Combi».
> Selectați modelele de cusături dorite.

> Atingeți pictograma «Single/Combi mode» din nou pentru a reveni la modul single.

## Salvarea unei combinații de modele de cusături

> Creați o combinație de modele de cusături.

> Atingeți pictograma «Memorie

Atingeți pictograma „Salvare model de cusătură”.

> Atingeți pictograma «Confirmare» sau pictograma galbenă pentru a salva combinația de modele de cusături.

## Se încarcă o combinație de modele de cusături

> Atingeți pictograma «Mod simplu/Combi».

> Atingeți pictograma „Memorie personală”.

> Atingeți pictograma «Selectarea combinației de modele de cusături».
> Selectați o combinație de modele de cusături.

## Suprascrierea unei combinații de modele de cusături

> Creați o combinație de modele de cusături.
> Atingeți pictograma „Memorie personală”.

> Atingeți pictograma „Salvare model de cusătură”.
> Selectați combinația de modele de cusături care urmează să fie suprascrisă.
> Atingeți pictograma «Confirmare» pentru a suprascrie combinația de modele de cusături.

## Ștergerea unei combinații de modele de cusături

Creați o combinație de modele de cusături.

> Atingeți pictograma «i»-Dialog.

> Atingeți pictograma „Editați întreaga combinație”.

> Atingeți pictograma

> Atingeți pictograma

## Editarea unui singur model de cusătură

> Creați o combinație de modele de cusături.

> Cu creionul/degetul de pe ecranul tactil, atingeți poziția dorită (1) în cadrul combinației de modele de cusătură pentru a selecta un singur model de cusătură.

> Atingeți pictograma «i»-Dialog pentru a edita modelul de

## Ștergerea unui singur model de cusătură

> Creați o combinație de modele de cusături.

> Cu creionul/degetul de pe ecranul tactil, atingeți poziția dorită (1) în cadrul combinației de modele de cusătură pentru a selecta un singur model de cusătură.

Atingeți pictograma «i»-Dialog.

> Atingeți pictograma „Ștergere” pentru a șterge modelul de cusătură individual

sau

> atingeți modelul de cusătură dorit (1) cu creionul/degetul de pe ecranul tactil, mențineți-l atins și mutați-l spre exterior.
– Modelul cusăturii este șters.

## Adăugarea unui singur model de cusătură

Noul model de cusătură este întotdeauna inserat **după** modelul de cusătură selectat.

> Creați o combinație de modele de cusături.

> Cu creionul/degetul de pe ecranul tactil, atingeți poziția dorită (1) în cadrul combinației de model de cusătură pentru a selecta un singur model de cusătură.

> Selectați un nou model de

## Oglindirea unei combinații de modele de cusături

Creați o combinație de modele de cusături.
Atingeți pictograma «i»-Dialog.

> Atingeți pictograma „Editați întreaga combinație”.

> Atingeți pictograma „Imagine în oglindă stânga/dreapta” pentru a oglindi întreaga combinație de modele de cusături de la stânga la dreapta.

> Atingeți pictograma „Imagine în oglindă stânga/dreapta” din nou pentru a reseta modificările la setările implicite.

### Asigurarea unei combinații de modele de cusături

Creați o combinație de modele de cusături.

Cu creionul/degetul de pe ecranul tactil, selectați poziția dorită în cadrul combinației de modele de cusături în care trebuie să fie asigurată combinația de modele de cusături.

Atingeți pictograma «i»-Dialog.

> Atingeți pictograma «Editați combinația în poziția cursorului».

> Atingeți pictograma „Securizare”.

– Fiecare model al combinației de modele de cusături poate fi asigurat la început sau la sfârșit.

### Repetarea modelului de programare

Creați o combinație de modele de cusături.

Atingeți pictograma «i»-Dialog.

> Atingeți pictograma „Editați întreaga combinație”.

> Atingeți pictograma «Repetare model» o dată pentru a repeta combinația de model de cusătură.

> Atingeți pictograma «Repetare model» din nou pentru a repeta combinația de model de cusătură de până la 9 ori.

> Țineți apăsată pictograma «Repetare model» pentru a dezactiva repetarea modelului.

## 5.6 Administrarea modelelor de cusături

### Salvarea setărilor modelelor de cusături

> Selectați un model de cusătură, alfabet sau butoniere.

> Atingeți pictograma «i»-Dialog.

> Editați cusătura, alfabetul sau butoniera.

> Atingeți pictograma «Salvarea setărilor modelului de cusături» pentru a salva modificările definitiv.

Atingeți pictograma „Înapoi la setările implicite” pentru a anula modificările.

### Salvarea modelelor de cusături în memoria personală

În sistemul de arhivare „Memorie personală” pot fi salvate orice modele de cusături, precum și cele care au fost editate individual.

> Selectați un model de cusătură, alfabet sau butoniere.

> Editați modelul de cusătură.

> Atingeți pictograma «Memorie personală».

> Atingeți pictograma «Salvare model de cusătură».
> Selectați fișierul în care urmează să fie salvat modelul.

> Atingeți pictograma «Confirmare».

## Suprascrierea modelelor de cusături din memoria personală

Condiție preliminară:

> Modelul de cusături este salvat în memoria personală.

> Selectați un model de cusătură, alfabet sau butoniere.
> Editați modelul de cusătură.
> Atingeți pictograma „Memorie personală”.

> Atingeți pictograma „Salvare model de cusătură”.
> Selectați fișierul în care a fost salvat modelul de cusătură care urmează să fie suprascris.
> Selectați modelul de cusătură care ar trebui să fie suprascris.
> Atingeți pictograma «Confirmare».

## Încărcarea modelelor de cusături din memoria personală

Condiție preliminară:

Modelul de cusături este salvat în memoria personală.

Atingeți pictograma „Memorie personală”.

> Atingeți pictograma «Selectare model de cusătură».
> Selectați fișierul în care a fost salvat modelul de cusătură.
> Selectați un model de cusătură.

## Ștergerea modelelor de cusături din memoria personală

Condiție preliminară:

Modelul de cusături este salvat în memoria personală.

Atingeți pictograma „Memorie personală”.

> Atingeți pictograma „Șterge”.
> Selectați fișierul în care a fost salvat modelul de cusătură.
> Selectați un model de cusătură.
> Atingeți pictograma «Confirmare» pentru a șterge modelul de cusătură.

### Salvarea modelelor de cusături pe stick-ul USB BERNINA

Pe stick-ul USB BERNINA pot fi salvate modelele de cusături și cele care au fost editate individual.

Selectați un model de cusătură, alfabet sau butoniere.
Editați modelul de cusătură.
Atingeți pictograma „Memorie personală”.

> Atingeți pictograma „Salvare model de cusătură”.
> Introduceți stick-ul USB BERNINA în portul USB al mașinii.
> Atingeți pictograma «USB Stick».
> Atingeți pictograma «Confirmare».

### Încărcarea unui model de cusătură de pe stick-ul USB BERNINA

> Atingeți pictograma «Memorie

Atingeți pictograma „Încărcați modelul de cusături”.
Atingeți pictograma (1).

> Introduceți stick-ul USB BERNINA în portul USB al mașinii.

> Atingeți pictograma «USB stick».
> Selectați modelul de cusătură dorit.

### Ştergerea modelelor de cusături de pe stick-ul USB BERNINA

> Atingeți pictograma «Memorie

> Atingeți pictograma „Șterge”.
> Introduceți stick-ul USB BERNINA în portul USB al mașinii.
> Selectați modelul de cusătură care urmează să fie șters.
> Atingeți pictograma «Confirmare».



## 5.7 Securizarea

### Asigurarea unei cusături cu butonul „Securizare”

Butonul „Securizare” poate fi programat cu diferite cusături de fixare.

> Apăsați butonul «Securing» înainte de a începe să coaseți.
– Combinația model de cusătură/model de cusătură va fi asigurată cu numărul de cusături programat atunci când se începe coaserea.

> Apăsați butonul „Securizare” în timpul coaserii.
– Mașina se oprește imediat și se fixează cu numărul de cusături programat.

## 5.8 Compensarea înălțimii straturilor neuniforme

Dacă picioruşul presor este înclinat atunci când coaseţi peste o cusătură groasă, suportul de transport nu poate prinde materialul şi proiectul de cusut nu poate fi cusut corespunzător.

> Așezați 1 – 3 plăci de compensare după cum este necesar din spatele piciorului presor aproape de ac pentru a nivela stratul de material.

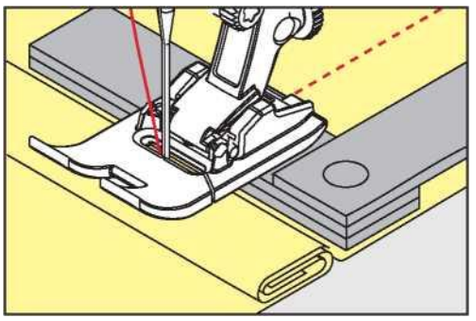

– Piciorusul presor este la nivel cu proiectul de cusut.

> Așezați 1 – 3 plăci de compensare după cum este necesar din partea din față a picioruşului presor aproape de ac pentru a nivela stratul de material.

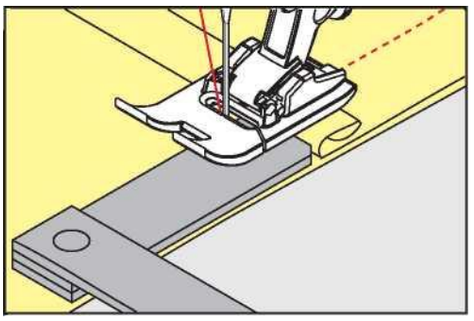

– Piciorusul presor este la nivel cu proiectul de cusut.

> Coaseți până când piciorusul presor complet a trecut de cusătura groasă.

> Scoateți plăcile de compensare a înălțimii.

## 5.9 Colțuri de cusut

Când coaseți colțuri, doar o mică secțiune a materialului se află de fapt pe câinele de transport. Prin urmare, nu poate prinde bine materialul. Cu ajutorul instrumentului de compensare a înălțimii, materialul poate fi alimentat uniform.

> Când se ajunge la marginea materialului, opriți procesul de coasere cu poziția acul în jos.

> Ridicați picioruşul presor.

> Întoarceți materialul și puneți-l în poziția dorită.

> Așezați 1 – 3 plăci de compensare după cum este necesar în partea dreaptă a picioruşului presor aproape de proiectul de cusut.

> Coborâți piciorul presor.

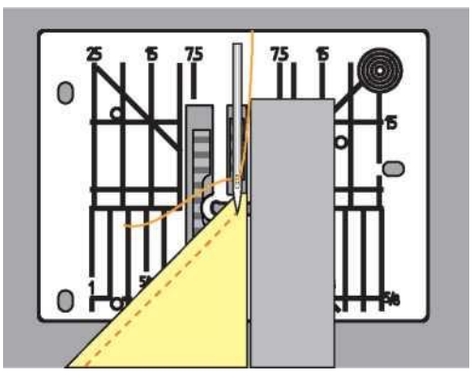

> Reluați coaserea până când proiectul de cusut este din nou pe suportul de transport.

# 6 cusături practice

## 6.1 Prezentare generală Cusături practice

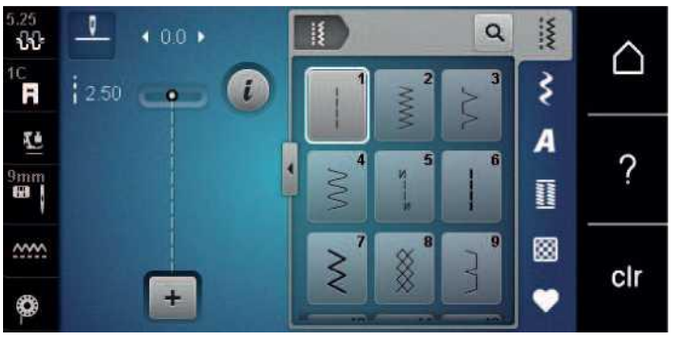


| Model de cusătură | Numărul cusăturii | Nume | Descriere |
|---|---|---|---|
| | 1 | Cusătură dreaptă | Cusături și cusături. |
| § | 2 | Zig zag | Cusături de întărire, finisare margini, coasere cusături elastice și atașare dantelă. |
| | 3 | Vari overlock | Cusutul și finisarea într-o singură etapă a țesăturilor elastice. |
| | 4 | Cusatura de alergare | Ștergerea cu cusături de rulare, repararea țesăturilor, întărirea marginilor. |
| M M | 5 | Programul de Securizare | Asigurarea începuturilor și a sfârșitului cusăturilor prin cusături drepte. |
| | 6 | Cusătură triplă dreaptă | Pentru cusături durabile în țesături grele; tivuri și cusături vizibile. |
| ? | 7 | Zig-zag triplu | Pentru cusături durabile în țesături grele; tivuri și cusături vizibile. |
| | 8 | Cusătură de fagure | Pentru țesături elastice și tiv. folosit si cu fire elastice de bobina. |
| | 9 | Cusătură oarbă | Tivul oarbe, efect de margine scoica pe tricouri moi si material fin, cusaturi decorative. |
| 3 | 10 | Overlock dublu | Cusutul și finisarea într-o singură etapă a țesăturilor elastice. |
| | 11 | Cusătură superstretch | Pentru cusături foarte elastice și deschise. toate tipurile de îmbrăcăminte. |

Cusături practice

| Model de cusătură | Numărul cusăturii | Nume | Descriere |
|---|---|---|---|
| | 12 | Cusătură de adunare | Cele mai multe tipuri de țesături; adunare cu elastic de încâlcire, cusături cap la cap = unire două margini presate și coasere împreună, ochiuri decorative. |
| | 13 | Overlock stretch | Coaserea și finisarea țesăturilor elastice într-un singur pas. |
| | 14 | Cusătură tricot | Tivul vizibil, cusături vizibile în lenjerie, pulovere, tricou reparat. |
| nn | 15 | Cusătură universală | Pentru țesături ferme, cum ar fi pâslă și piele. Cusături plate de îmbinare, cusături vizibile, elastic de atașare, cusături decorative. |
| \ A/\/ \ | 16 | Zig zag cusut | Finisarea și armarea marginilor, prindere elastică, cusătură decorativă. |
| www | 17 | Cusătură lycra | Pentru țesături lycra; cusături și tivuri plate de îmbinare, cusături întărite pe lenjerie. |
| 1 | 18 | Cusătură întinsă | Pentru țesături foarte elastice, cusătură deschisă pentru îmbrăcămintea sport. |
| 3 | 19 | Overlock ranforsat | Pentru tricotaje și prosoape de greutate medie. Cusături overlock, cusături plate de îmbinare. |
| | 20 | Tricotat overlock | Cusutul și finisarea într-o singură etapă a țesăturilor tricotate manual și la mașină. |
| 1 1 | 22 | Program simplu de rcicat | Ștergerea găurilor și a țesăturii deteriorate. |
| 1 1 | 23 | Program de întărire întărit | Întărirea găurilor de întărire și țesătura deteriorată. |
| Eu | 24 | Programul Bartack | Întărirea deschiderilor buzunarelor, coaserea buclelor de centură. |
| = | 25 | Programul Bartack | Întărirea deschiderilor buzunarelor, coaserea buclelor de centură, asigurarea fermoarelor și a capetelor cusăturilor. |
| ***A*** | 26 | Cusătură Fly mare | Deschideri de buzunare de întărire, fermoare și fante din țesături de greutate medie până la groase. |
| | 29 | Cusătură îngustă | Pentru tiv oarbe din țesături fine. |
| 1 i | 30 | Cusatura de ungere | Pentru ungerea cusăturilor, tivurilor, pilotelor etc. |

| Model de cusătură | Numărul cusăturii | Nume | Descriere |
|---|---|---|---|
| 1 | 32 | O singură cusătură dreaptă | Folosit ca o cusătură de legătură într-o combinație. |
| 1<br>1 | 33 | Trei cusături simple drepte | Ca ochiuri de legătură într-o combinație. |

## 6.2 Cusut cusatura dreapta

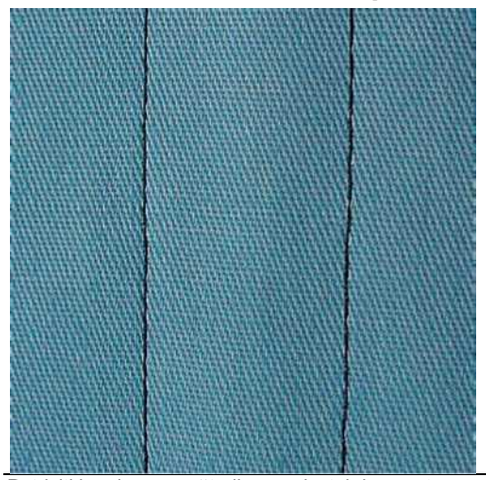

Potriviți lungimea cusăturii cu proiectul de cusut, ceea ce înseamnă pentru țesăturile denim cusături lungi (cca. 3 – 4 mm), pentru țesături fine cusături scurte (cca. 2 – 2,5 mm). Potriviți lungimea cusăturii cu dimensiunea firului, de exemplu, cusături lungi la cusătura superioară cu Cordonnet (cca. 3 – 5 mm).

Cusatura dreapta, numita si cusatura pas, este cea mai folosita cusatura.

Condiție preliminară:

Picioruşul pentru model invers Nr. 1C este ataşat.

Atingeți pictograma „Cusături practice”.

> – Cusătura dreaptă nr. 1 este selectată automat.

## 6.3 Securizarea cu programul automat de securizare

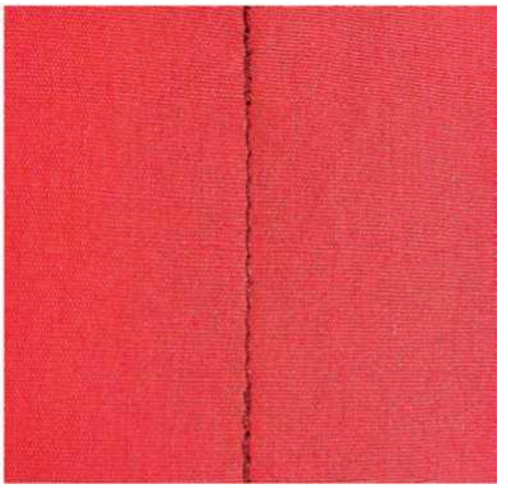

Datorita unui numar determinat de 5 ochiuri cusute inainte si 5 ochiuri cusute inapoi, asigurarea este regulata.

Condiție preliminară:

> Piciorușul pentru model invers Nr. 1C este ataşat.

> Atingeți pictograma „Cusături practice".
> Selectați programul de securizare nr. 5.
> Apăsați pedala.
– Aparatul se fixează automat.

> Coaseți cusătura la lungimea dorită.
> Apăsați butonul „Înapoi rapid".
– Mașina se asigură automat și se oprește la sfârșitul programului de asigurare.

## 6.4 Cusut in fermoar

Deoarece avansul materialului poate fi dificil la închiperea coaserii, se recomandă să țineți firele ferm sau să trageți ușor materialul spre spate pentru câteva ochiuri sau să coaseți mai întâi 1 – 2 cm invers.

> Atașați piciorul pentru model invers Nr. 1C.

> Atingeți pictograma „Cusături practice”.
– Cusătura dreaptă nr. 1 este selectată automat.

Coaseți cusătura până unde începe fermoarul.
Coaseți ochiurile de fixare.
Închideți lungimea fermoarului cu ochiuri lungi.
Terminați alocațiile de cusătură.

> Călcați cusătura.
> Deschideți lungimea fermoarului.
> Ungeți fermoarul sub material, astfel încât marginile pliate ale materialului să se întâlnească peste centrul fermoarului.
> Deschide fermoarul câțiva centimetri.
> Atașați piciorul pentru fermoar nr. 4.
> Mutați poziția acului spre dreapta.
> Utilizați sistemul Free Hand pentru a ridica picioruşul presor și pentru a poziționa proiectul de cusut.
> Începeți să coaseți din stânga sus.
> Ghidați piciorul astfel încât acul să se întindă de-a lungul bobinelor fermoarului.
> Opriți-vă în fața tragerii fermoarului cu poziția acului în jos.
> Ridicați picioruşul presor.
> Închideți fermoarul.
> Continuați să coaseți și să opriți în fața bazei fermoarului cu poziția acului în jos.
> Ridicați piciorusul presor și întoarceți proiectul de cusut.
> Coaseți peste cealaltă parte a fermoarului și opriți-vă cu poziția acului în jos.
> Ridicați piciorusul presor și întoarceți proiectul de cusut.
> Coaseți a doua parte de la jos în sus.

## 6.5 Coaseți ambele părți ale fermoarului de jos în sus

Se recomandă să coaseți fermoarul pe ambele părți de jos în sus. Această alternativă este potrivită pentru toate

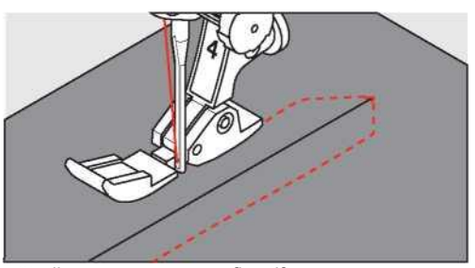


țesăturile cu somn, cum ar fi catifea.

Când materialul este țesut dens sau dur, se recomandă utilizarea unui ac cu dimensiunea 90 – 100. Acest lucru are ca rezultat o formare uniformă a cusăturii.

> Atașați piciorul pentru model invers Nr. 1C.
> Atingeți pictograma „Cusături practice”.
– Cusătura dreaptă nr. 1 este selectată automat.
> Coaseți cusătura până unde începe fermoarul.
> Coaseți ochiurile de fixare.
> Închideți lungimea fermoarului cu ochiuri lungi.
> Terminați alocațiile de cusătură.
> Călcați cusătura.
> Deschideți lungimea fermoarului.
> Ungeți fermoarul sub material, astfel încât marginile pliate ale materialului să se întâlnească peste centrul fermoarului.
> Atașați piciorul pentru fermoar nr. 4.
> Mutați poziția acului spre dreapta.
> Utilizați sistemul Free Hand pentru a ridica picioruşul presor și pentru a poziționa proiectul de cusut.

> Începeți să coaseți în centrul cusăturii de la capătul fermoarului.
> Coaseți în diagonală de-a lungul marginii bobinelor fermoarului.
> Coaseți prima parte (1) de jos în sus.
> Opriți-vă în fața tragerii fermoarului cu poziția acului în jos.
> Ridicați piciorușul presor.
> Deschideți fermoarul până în spatele piciorului presor.
> Coborâți piciorul presor și continuați coaserea.
> Coaseți a doua parte (2) exact în același mod de jos în sus.

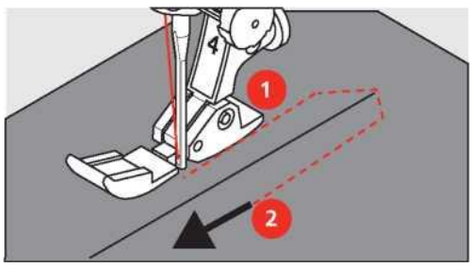


## 6.6 Cusut cusatura drepta tripla

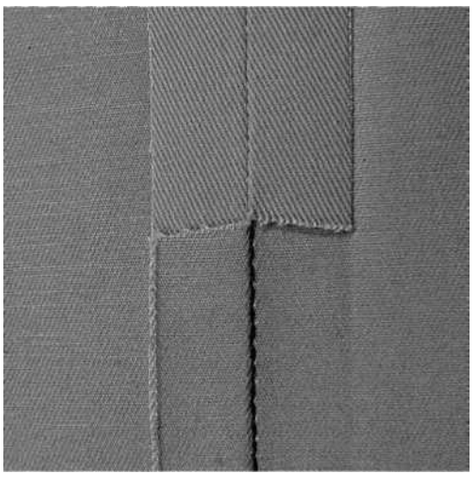

Cusătura dreaptă triplă este potrivită în special pentru cusături durabile și pentru țesături ferme, țesute dens, cum ar fi denim și catifea. Pentru materiale ferme sau țesute dens, se recomandă atașarea piciorului de blugi nr. 8. Acest lucru va ajuta la coaserea denim sau pânză. Pentru cusături decorative, lungimea cusăturii poate fi alungită.

> Atașați piciorul pentru model invers Nr. 1C.
> Atingeți pictograma „Cusături practice”.
> Selectați cusătura dreaptă triplă nr. 6.

## 6.7 Cusut Triplu zig zag

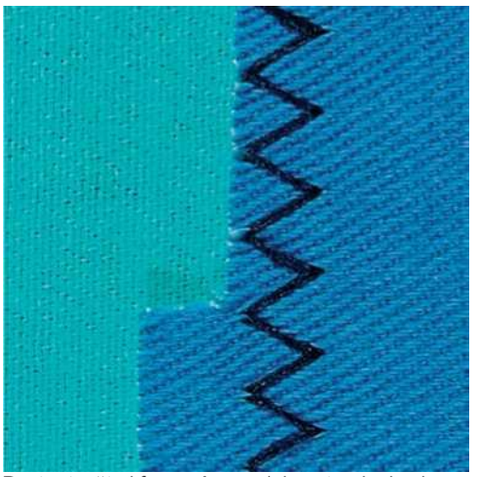

Pentru țesături ferme, în special pentru denim, huse pentru șezlonguri, copertine. Tivul pe articolele care necesită spălare frecventă. Terminați mai întâi marginile tivului.

> Atașați piciorul pentru model invers Nr. 1C.
> Atingeți pictograma „Cusături practice”.
> Selectați triplu zig-zag nr. 7.

## 6.8 Încleștare manuală

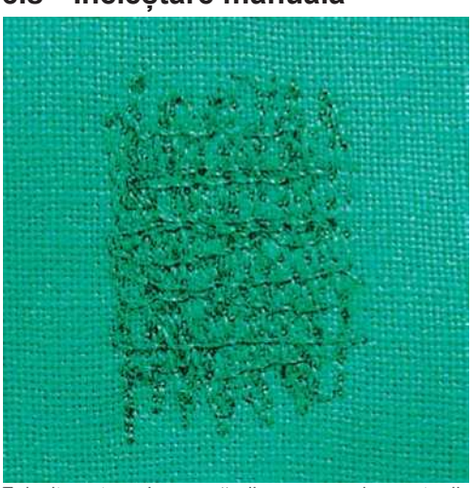

Folosit pentru prizarea găurilor sau zonelor uzate din toate tipurile de țesături.

Dacă firul este întins deasupra și rezultă o formare slabă a cusăturii, încetiniți mișcarea proiectului de cusut. Dacă există noduri pe partea greșită a materialului, mutați proiectul de cusut mai repede. Când firul se rupe, ghidați proiectul de cusut mai consecvent.

> Atașați piciorușul pentru întărire nr. 9 (accesoriu opțional).
> Atingeți pictograma „Cusături practice”.
– Cusătura dreaptă nr. 1 este selectată automat.

> Coborâți câinele de furaj.
> Atașați masa glisantă.
> > Încercați proiectul de cusut în cercul rotund pentru broderie (accesoriu opțional).
– Zona de întărire rămâne uniform întinsă și nu poate fi distorsionată.

> Coaseți de la stânga la dreapta, ghidați materialul uniform cu mâna, fără presiune.
> Deplasați-vă în curbe când schimbați direcția pentru a evita găurile și ruperea firului.
> Lucrați rândurile în lungimi neregulate, astfel încât firul să fie mai bine întins pe material.

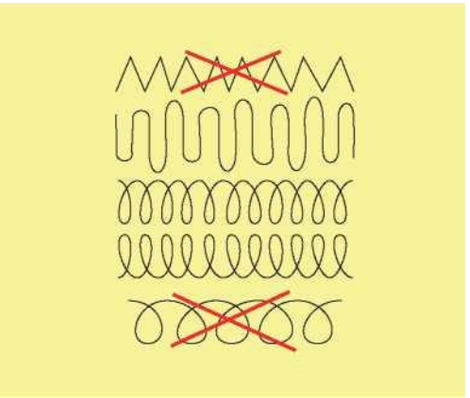

> Coaseți primele rânduri nu prea aproape unul de celălalt și dincolo de zona uzată.
> Coaseți rândurile în lungimi neregulate.

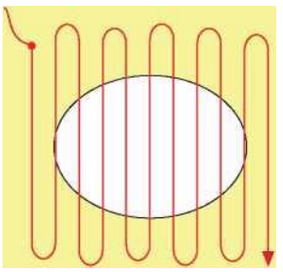

> Rotiți proiectul de cusut cu 90°.
> Coaseți primele rânduri nu prea aproape.

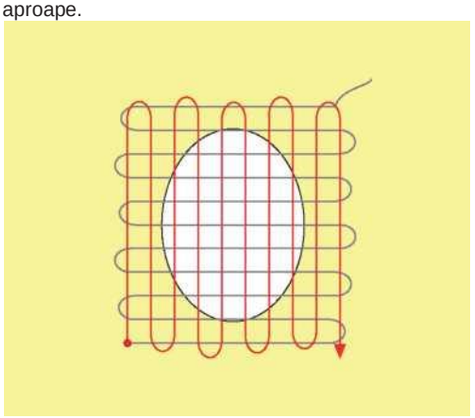

> Rotiți proiectul de cusut cu 180°.

> Coaseți un alt rând liber.

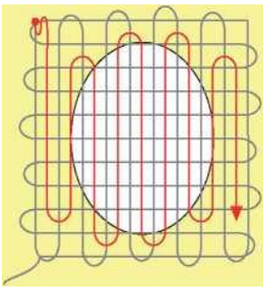

## 6.9 Încleștare automată

Programul Nr. 22 de trântire simplu este potrivit în special pentru întărirea rapidă a zonelor uzate sau deteriorate. Se recomandă utilizarea materialului fin ca suport pentru zonele uzate și deteriorate sau lipirea unei căptușeli adezive. Simplul program de tărcire nr. 22 înlocuiește firele de-a lungul firului longitudinal în toate materialele. Dacă zona de înrăușire devine distorsionată, corectați cu echilibrul.

> Atașați piciorul pentru model invers Nr. 1C sau picioruşul pentru butoniere Nr. 3A.
> Atingeți pictograma „Cusături practice”.
> Selectați programul simplu de tuns nr. 22.
> Încercați materiale ușoare în cercul rotund pentru broderie (accesoriu opțional).
  – Zona de întărire rămâne uniform întinsă și nu poate fi distorsionată.

> Începeți să coaseți în stânga sus.
> Coaseți primul rând.
  Opriți mașina.
  Apăsați butonul „Înapoi rapid”.
  – Lungimea este programată.

> Terminați de coasere Programul de împletire.
  – Mașina se oprește automat.

## 6.10 Întărire întărită, automată

Programul de întărire Nr. 23 este potrivit în special pentru întărirea rapidă a zonelor uzate sau deteriorate.
Programul de întărire Nr. 23 întărit înlocuiește firele de-a lungul firului longitudinal în toate materialele.

Dacă Programul de rcișit nu acoperă întreaga zonă uzată sau deteriorată, se recomandă repoziționarea lucrării și coaserea din nou a Programului de rcișit. Lungimea este programată și poate fi repetată ori de câte ori doriți.

Prin lungimea de intrare directă, poate fi programată o lungime de întărire de până la 30 mm.

> Atașați piciorul pentru butoniere nr. 3A.
> Atingeți pictograma „Cusături practice”.
> Selectați programul de întărire întărit nr. 23.
> Încercați materiale ușoare în cercul rotund pentru broderie (accesoriu opțional).
  > Zona de întărire rămâne uniform întinsă și nu poate fi distorsionată.
> Începeți să coaseți în stânga sus.
> Coaseți primul rând.
> Opriți mașina.

U) > Apăsați butonul «Quick Reverse».
  – Lungimea este programată.
> Termină de coasere Programul de împletire.
  – Mașina se oprește automat.

## 6.11 Margini de finisare

Zig zag nr. 2 este potrivit pentru toate materialele. Poate fi folosit și pentru cusături elastice, precum și pentru cusături decorative. Folosiți fir de înrăușire pentru materiale fine. Când coaseți o cusătură satinată, se recomandă să selectați un scurt zig-zag dens cu o lungime a cusăturii de 0,5 – 0,7 mm. Cusatura satinata poate fi folosita pentru aplicare si pentru broderie.

Condiție preliminară:

> Marginea materialului trebuie să fie plată și să nu se rostogolească.

> Atașați piciorul pentru model invers Nr. 1C.
> Atingeți pictograma „Cusături practice”.
> Selectați zig zag nr. 2 sau cusătura satin nr. 1315.
> Nu selectați nici o cusătură prea largă, nici o cusătură prea lungă.
> Ghidați marginea materialului în centrul piciorului presor, astfel încât acul să intre în material pe o parte și peste margine în aer pe cealaltă parte.

## 6.12 Cusut Overlock dublu

O cusătură dublă overlock este potrivită pentru tricoturi largi și cusături încrucișate în tricoturi. Când lucrați cu tricoul, trebuie folosit un ac de tricot pentru a preveni deteriorarea țesăturii tricotate. Când coaseți materiale elastice, utilizați un ac elastic.

> Atașați piciorul pentru model invers nr. 1C sau piciorul Overlock nr. 2A.

> Atingeți pictograma «Cusături practice».
> Selectați Overlock dublu nr. 10.

## 6.13 Cusătură cu margini înguste

> Ataşaţi picioruşul pentru cusătură oarbă nr. 5 sau picioruşul pentru model invers nr. 1C sau picioruşul pentru cusătură margine nr. 10/10C (accesoriu opţional).

> Atingeți pictograma „Cusături practice”.
– Cusătura dreaptă nr. 1 este selectată automat.

> Așezați marginea din stânga împotriva ghidajului picioruşului de cusătură oarbă.

> Selectați poziția acului din stânga la distanța dorită până la margine.

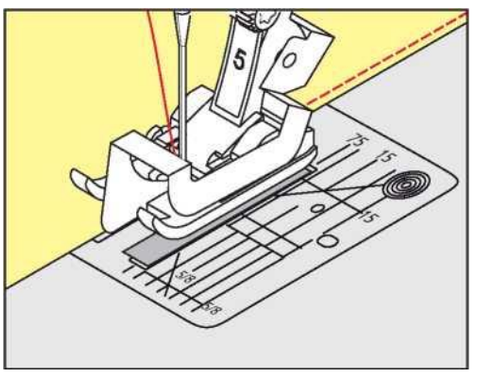


## 6.14 Cusaturi late de margini

> Ataşaţi picioruşul pentru cusătură oarbă nr. 5 sau picioruşul pentru model invers nr. 1C sau picioruşul pentru cusătură margine nr. 10/10C (accesoriu opţional).

> Atingeți pictograma „Cusături practice”.
– Cusătura dreaptă nr. 1 este selectată automat.

> Ghidați marginea de-a lungul piciorului presor sau de-a lungul semnelor la o distanță de 1 – 2,5 cm (0,39 – 0,98 inchi).

> Selectați poziția acului la distanța dorită până la margine.

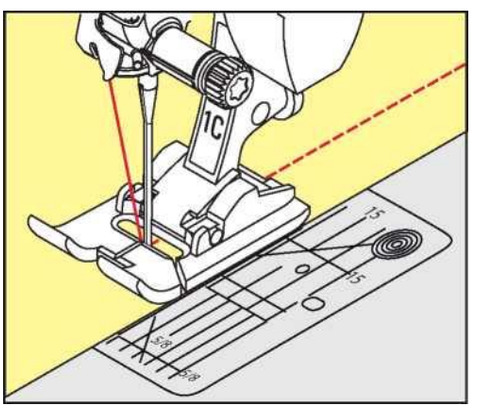

## 6.15 Cusătura marginilor folosind ghidajul cusăturii (accesoriu opțional)

Când coaseți linii paralele mai largi, se recomandă ghidarea ghidajului de cusătură (accesoriu opțional) de-a lungul unei linii cusute.

Atașați picioruşul pentru model invers Nr. 1C sau picioruşul pentru cusături de margine Nr. 10/10C (accesoriu opţional).

Atingeți pictograma „Cusături practice”.

> – Cusătura dreaptă nr. 1 este selectată automat.

> Slăbiți șurubul de pe spatele piciorului presor.

> Introduceți ghidajul cusăturii în orificiul piciorului presor.

> Reglați lățimea după cum doriți.

> Strângeți șurubul.

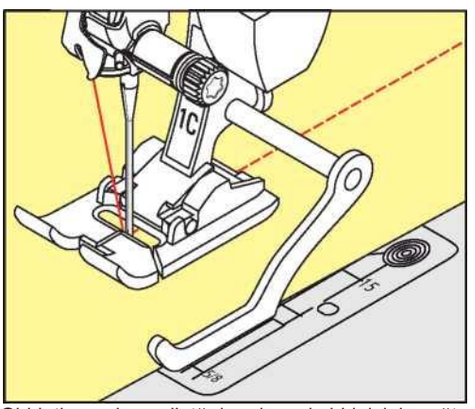


Ghidați marginea pliată de-a lungul ghidajului cusăturii.

## 6.16 Cuserea marginilor tivului

Când utilizați picioruşul pentru cusătură oarbă nr. 5, se recomandă să selectaţi o poziţie a acului extrem de stânga sau extrem de dreapta. Când utilizați picioruşul pentru model invers Nr. 1C sau picioruşul pentru cusături de margine Nr. 10/10C (accesoriu opţional), toate poziţiile acului sunt posibile.

> Ataşaţi picioruşul pentru cusătură oarbă nr. 5 sau picioruşul pentru model invers nr. 1C sau picioruşul pentru cusătură margine nr. 10/10C (accesoriu opţional).

> Atingeți pictograma „Cusături practice”.

– Cusătura dreaptă nr. 1 este selectată automat.

> Așezați marginea superioară interioară chiar lângă ghidajul picioruşului pentru cusătură oarbă.

> Selectați poziția acului din dreapta pentru a coase de-a lungul marginii superioare.

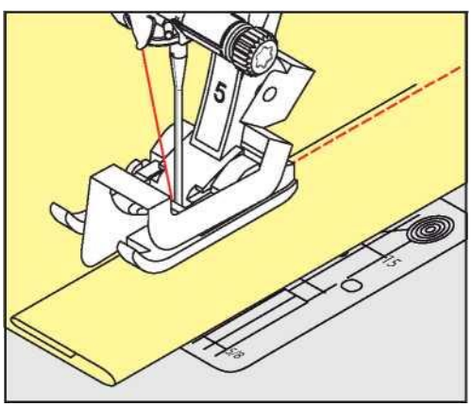

## 6.17 Coaserea tivurilor oarbe

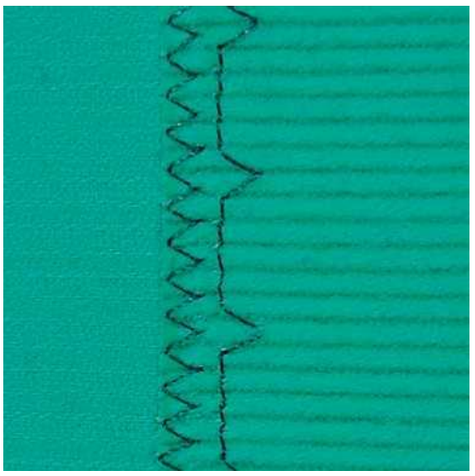

Pentru tivuri invizibile din bumbac de greutate medie până la grea, lână și materiale amestecate.

Condiție preliminară:

> Marginile țesăturii sunt finisate.

> Atașați picioruşul pentru cusătură oarbă nr. 5.

> Atingeți pictograma „Cusături practice”.

> Selectați Blindstitch nr. 9.

> Îndoiți materialul înapoi peste partea dreaptă a materialului pentru a expune marginea inferioară finisată.

> Așezați materialul sub picioruşul presor și deplasați marginea pliată pe ghidajul metalic de pe picioruşul presor.

> Ghidați marginea pliată uniform de-a lungul ghidajului metalic al piciorului pentru a coase ochiurile uniform adânc.
– Asigurați-vă că acul străpunge doar marginea pliului.

> După ce coaseți aproximativ 10 cm (aproximativ 3,93 inci) verificați ambele părți ale țesăturii și reglați din nou lățimea dacă este necesar.

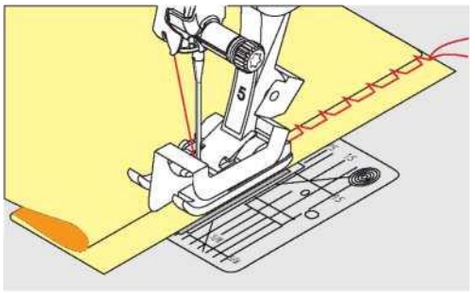

## 6.18 Coaserea tivurilor vizibile

Tivul vizibil este potrivit mai ales pentru tivurile elastice din jerseu din bumbac, lana, fibre sintetice si mixte.

Atașați piciorul pentru model invers Nr. 1C.

> Atingeți pictograma „Cusături practice”.
> Selectați cusătura Tricot nr. 14.
> Călcați și ungeți tivul dacă este necesar.
> Reduceți presiunea piciorului presor dacă este necesar.
> Coaseți tivul la adâncimea preferată pe partea dreaptă a materialului.
Tăiați excesul de material din partea greșită a materialului.

## 6.19 Coaserea cusăturilor plate de îmbinare

Cusătura plată de îmbinare este potrivită în special pentru materiale groase, cum ar fi pânză, pâslă și piele.

> Atașați piciorul pentru model invers Nr. 1C.

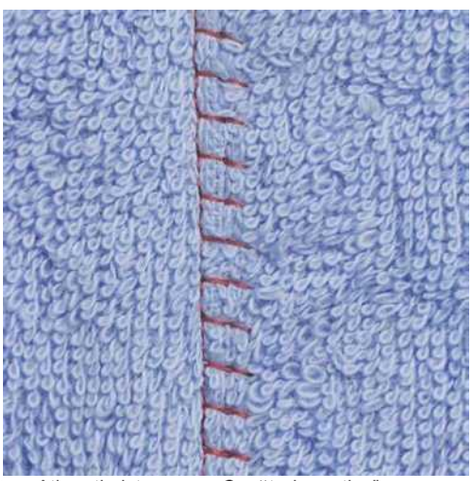

> Atingeți pictograma „Cusături practice”.
> Selectați overlockul Stretch nr. 13.
> Suprapuneți marginile țesăturii.
> Coaseți de-a lungul marginii țesăturii.
> Acul se coase peste marginea stratului superior din partea dreaptă în stratul inferior pentru a obține o cusătură durabilă foarte plată.

## 6.20 Coaserea ochiurilor de ungere

Cusături practice

> Pentru ungere este recomandat să folosiți un fir subțire de întărire. Poate fi îndepărtat cu ușurință. Cusătura de
> ungere este potrivită pentru lucrări în care se dorește o lungime mare a cusăturii.
> Atașați piciorușul pentru întărire nr. 9 (accesoriu opțional).
> Coborâți câinele de furaj.
> Atingeți pictograma „Cusături practice”.

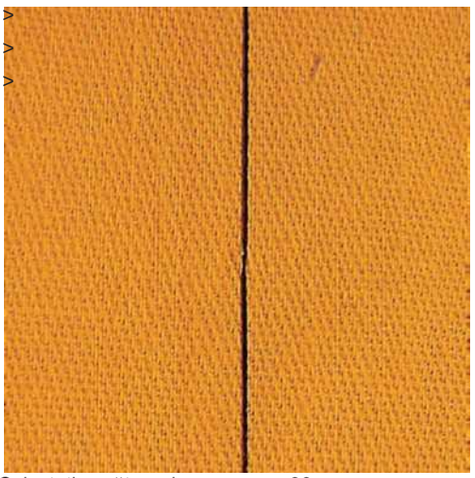

Selectați cusătura de ungere nr. 30.
Fixați straturile de țesătură într-un unghi drept în direcția de ungere pentru a preveni alunecarea straturilor.
Țineți firele și coaseți 3 – 4 ochiuri de fixare la început.
Coaseți o cusătură și trageți materialul înapoi la lungimea dorită a cusăturii.
Coaseți o cusătură.
> La sfârșit coaseți 3 – 4 ochiuri de fixare.

# 7 Cusături decorative

## 7.1 Prezentare generală Cusături decorative

În funcție de tipul de material, cusăturile decorative simple sau mai complexe trebuie selectate pentru a se potrivi cel mai bine materialului.

- Cusăturile decorative care sunt programate cu ochiuri drepte simple sunt deosebit de potrivite pentru materialele

ușoare, de exemplu, cusătura decorativă nr. 101.

- Cusăturile decorative care sunt programate cu ochiuri drepte triple sau cu câteva cusături satinate sunt deosebit de potrivite pentru materiale cu greutate medie, de exemplu, cusătura decorativă nr. 107.
- Cusăturile decorative care sunt programate cu cusături satinate sunt deosebit de potrivite pentru materiale grele, de exemplu, cusătura decorativă nr. 401.

Pentru o formare perfectă a cusăturii este avantajos să folosiți aceeași culoare a firului pentru firul de sus și de bobină și un stabilizator. În cazul materialelor de grămadă sau fibre lungi, se recomandă utilizarea unui stabilizator suplimentar, solubil în apă, pe partea dreaptă, care poate fi îndepărtat cu ușurință după coasere.

| Cusatura decorativa | Categorie | Nume |
|---|---|---|
| 2 | Categoria 100 | Cusături naturale |
| * | Categoria 300 | Ochiuri în cruce |
| $ | Categoria 400 | Cusături din satin |
| o | Categoria 600 | Cusături ornamentale |
| | Categoria 700 | Cusături de moștenire |
| | Categoria 900 | Cusături pentru copii |

## 7.2 Bobbin-Play

ÎNȘTIINȚARE

### Este folosită bobină inadecvată

Deteriorarea carcasei bobinei.
> Folosiți carcasa specială pentru bobina (accesoriu opțional).

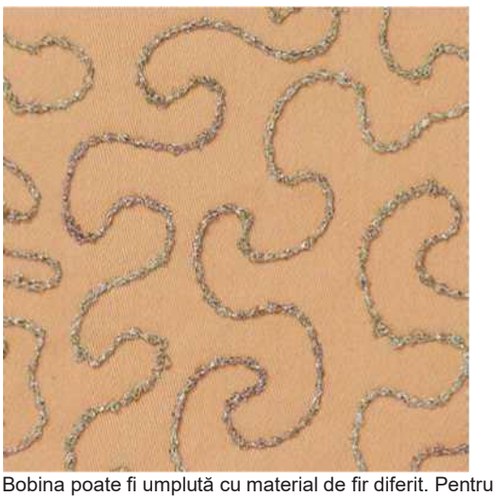

Bobina poate fi umplută cu material de fir diferit. Pentru cusături în mișcare liberă pentru a adăuga textura. Această metodă este similară cusăturii în mișcare liberă, dar se face pe partea **greșită** a materialului.

Zona care trebuie cusută trebuie întărită cu stabilizator de broderie. Designul poate fi desenat pe partea greșită a țesăturii. De asemenea, puteți desena designul pe partea din față a țesăturii. Liniile pot fi urmate cu o cusătură dreaptă ghidată liber folosind fir de poliester, bumbac sau raion. Rândurile de cusături sunt vizibile pe partea greșită a țesăturii și servesc drept linii de referință pentru coaserea firului bobinei.

Cusutul cu fir de bobină se poate face folosind funcția BSR. Este recomandat să vă ghidați proiectul la viteză constantă în mod uniform sub ac, urmând liniile designului. Stabilizatorul trebuie scos după coasere.

Mai întâi coaseți o probă pentru a verifica cum arată rezultatul pe partea greșită a materialului.

Nu toate cusăturile decorative sunt potrivite pentru această tehnică. Utilizarea cusăturilor decorative simple oferă cele mai bune rezultate. Evitați tipurile de cusături compacte și margelele butonierelor.

> Atașați piciorul pentru broderie nr. 20C (accesoriu opțional).
> Atingeți pictograma „Cusături decorative”.
> Selectați cusătura decorativă adecvată.
> Rotiți „butonul multifuncțional superior” și „butonul multifuncțional inferior” pentru a regla lungimea și lățimea cusăturii, astfel încât să se poată obține o formare frumoasă a cusăturii chiar și atunci când utilizați fir gros.
> Atingeți pictograma „Tensiunea firului superior” și, dacă este necesar, reglați tensiunea firului superior.

-UU-

## 7.3 Cusut ochiuri în cruce

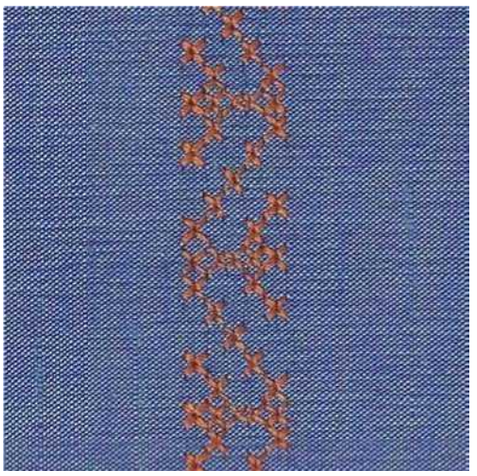

Broderia cu punct de cruce este o tehnică tradițională și un plus fermecător la celelalte ochiuri decorative. Dacă cusăturile în cruce sunt cusute pe o țesătură cu o textură de in, ele arată ca o cusătură în cruce cusată manual. Când cusăturile în cruce sunt cusute cu fire de brodat, modelul de cusături pare mai plin. Cusăturile încrucișate sunt folosite în special pentru amenajarea casei, tunsoare pe articole de îmbrăcăminte și înfrumusețare în general. Deoarece fiecare linie următoare se referă la primul rând, este important să coaseți primul rând în linie dreaptă.

> Atașați picioruşul pentru model invers nr. 1C sau picioruşul pentru broderie deschisă nr. 20C (opţional accesorii).
> Selectați o cusătură în cruce din categoria 300 și combinați-o după cum doriți.
> Coaseți primul rând folosind ghidajul de cusătură sau ghidajul de cusătură al mesei glisante pentru a coase a Drept linia.
> Coaseți al doilea rând lângă primul la o distanță de lățimea unui picior de presare sau folosind Cusătura ghid.

## 7.4 Pintucks

### Pintucks

Această tehnică reduce dimensiunea țesăturii. Aceasta înseamnă că trebuie calculată întotdeauna suficientă țesătură. Pintucks sunt pliuri înguste cusute care sunt în mod normal cusute pe țesătură înainte de a tăia piesele pentru articole de îmbrăcăminte sau alte proiecte de cusut. Sunt potrivite pentru înfrumusețare sau în combinație cu alte tehnici de broderie moștenire.

Un efect mai distinctiv și asemănător reliefului poate fi obținut atunci când snururile sunt cusute, ceea ce înseamnă că sunt cusute cu un snur suplimentar. Alegeți un snur pintuck care se potrivește bine în canelurile piciorului pintuck selectat. Cablul trebuie să fie rezistent la culoare și să fie rezistent la contracție.

## Prezentare generală pintucks

| Picior întins | Număr | Descriere |
|---|---|---|
| „/e” | 30 (accesoriu optional)<br>3 caneluri | Ac dublu de 4 mm: pentru țesături grele. |
| “0,,21<br>' 5>- | 31 (accesoriu optional)<br>5 caneluri | Ac dublu de 3 mm: pentru materiale grele spre medii. |
| | 32 (accesoriu opțional)<br>7 caneluri | Ac dublu de 2 mm: pentru țesături ușoare până la medii. |
| | 33 (accesoriu opțional)<br>9 caneluri | Ac dublu de 1 sau 1,6 mm: pentru țesături foarte ușoare (fără șnur înțepat). |

## Introducerea cordonului

> Opriți mașina și deconectați-o de la sistemul de alimentare.
> Scoateți acul.
> Scoateți piciorul presor.
> Scoateți placa de cusătură.
> Deschideți capacul bobinei.
> Trageți cordonul prin deschiderea cârligului de jos și prin deschiderea plăcii de cusătură.
> Înlocuiți placa de cusătură.
> Închideți capacul bobinei.
> Asigurați-vă că cablul alunecă prin fanta mică de fir a capacului bobinei.
>

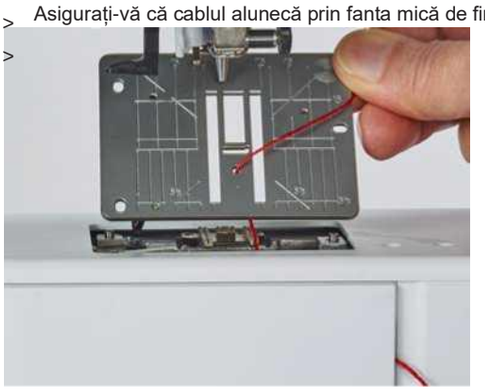

> Așezați bobina de cablu pe genunchierul.

> Verificați dacă cablul funcționează fără probleme.

> Dacă firul nu alunecă ușor pe capacul bobinei, lăsați capacul suveicii deschis.

## Cusut Pintucks

Snurul se află pe partea greșită a materialului și este ținut/cusut de firul bobinei.

> Coaserea primului pintuck.

> Așezați primul picior într-una dintre canelurile laterale ale piciorului presor.

> Coaseți bucăți suplimentare paralele.

# 8 Alfabete

## 8.1 Prezentare generală Alfabetul

Alfabetele bloc, bloc dublu și Script, precum și chirilice pot fi, de asemenea, cusute cu litere mici.

Pentru o formare perfectă a cusăturii, utilizați aceeași culoare a firului pentru firele superioare și cele ale bobinei. Țesătura poate fi întărită cu stabilizator de broderie pe partea greșită. Când lucrați cu țesături grămadă sau cu țesături, de exemplu prosoape, utilizați un stabilizator suplimentar, solubil în apă, pe partea dreaptă a țesăturii.

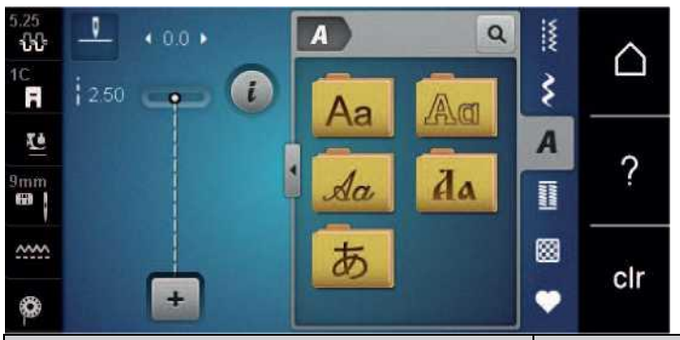


| Modele de cusături | Nume |
|---|---|
| ABCabc | Alfabetul bloc |
| ABCgbc | Bloc dublu |
| | Script (Italică) |
| АБВ A бв | chirilic |
| あいう | Hiragana |

## 8.2 Crearea de litere

Se recomandă să coaseți o probă de testare folosind firul dorit, materialul original și stabilizatorul original. Vă rugăm să vă asigurați că materialul este alimentat uniform și ușor, fără a fi colosat și prins. Nu trageți, împingeți sau țineți țesătura în timp ce coaseți.

> Atingeți pictograma „Alfabece”.
> Selectați fontul.

> Atingeți pictograma «Mod simplu/Combi» pentru a crea o combinație.

> Atingeți pictograma «Afișare alfabete» (1) pentru a deschide un mod de introducere extins.

> Selectați literele.
> Atingeți pictograma (2) (setare standard) pentru a utiliza litere mari.
> Atingeți pictograma (3) pentru a utiliza litere mici.
> Atingeți pictograma (4) pentru a utiliza cifre.
> Atingeți pictograma (5) pentru a utiliza caractere speciale și simboluri matematice.

> Atingeți pictograma «DEL» pentru a șterge litere individuale din textul introdus.
> Atingeți pictograma „Afișare alfabete” din nou pentru a închide modul de introducere extins.

# 9 butoniere

## 9.1 Prezentare generală Butoniere

Pentru a crea butoniera corectă pentru fiecare nasture, pentru fiecare scop și pentru fiecare îmbrăcăminte, BERNINA 480 este echipată cu o colecție considerabilă de butoniere. Butonul corespunzător poate fi cusut automat. Ochiurile pot fi, de asemenea, cusute.

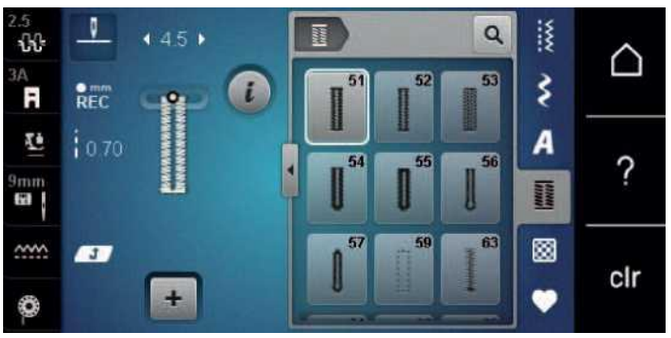


| Butonieră | Numărul butonierei | Nume | Descriere |
|---|---|---|---|
| 1 | 51 | Butoniera standard | Pentru țesături ușoare până la medii; bluze, rochii, lenjerie de pat. |
| 1 | 52 | Butoniera standard îngustă | Pentru țesături ușoare până la medii; bluze, rochii, haine pentru copii si bebelusi, artizanat. |
| 1 | 53 | Butoniera stretch | Pentru orice tricou foarte elastic din bumbac, lână, mătase și fibre sintetice. |
| 1 | 54 | Butoniera rotundă cu barta normală | Pentru țesături cu greutate medie până la grea; rochii, jachete, paltoane, haine de ploaie. |
| 1 | 55 | Butoniera rotundă cu bara orizontală | Pentru țesături cu greutate medie până la grea: rochii, jachete, paltoane, îmbrăcăminte de ploaie. |
| 1 | 56 | Butoniera pentru gaura cheii | Pentru țesături grele, non-stretch; jachete, paltoane, îmbrăcăminte de agrement. |
| 1 | 57 | Butoniera pentru gaura cheii cu bara ascutita | Pentru țesături ferme, non-stretch: jachete, paltoane, îmbrăcăminte de agrement. |
| | 59 | Butoniera cu punct drept | Program pentru butoniere cu cusături, pentru deschideri buzunare, butoniere de întărire, în special pentru butoniere din piele și imitație de piele. |
| | 63 | Mostenire de familie | Pentru țesături ușoare până la medii; bluze, rochii, îmbrăcăminte de agrement, lenjerie de pat. |

| Butonieră | Numărul butonierei | Nume | Descriere |
|---|---|---|---|
| (6-) | 60 | Program de cusut nasturi | Pentru nasturi cu 2 si 4 gauri. |
| ** | 61 | Ochi cu zig-zag mic | Deschideri pentru snururi si panglici inguste, pentru lucrari decorative. |
| ( • | 62 | Ochi cu cusătură dreaptă | Deschideri pentru snururi si panglici inguste, pentru lucrari decorative. |

## 9.2 Folosind instrumentul de compensare a înălțimii

Atunci când o butoniera trebuie cusută în unghi drept față de marginea proiectului, se recomandă utilizarea plăcilor de compensare a înălțimii (accesoriu opțional).

> Așezați plăcile din spate între proiectul de cusut și partea inferioară a glisierei până la partea groasă a proiectului de cusut.

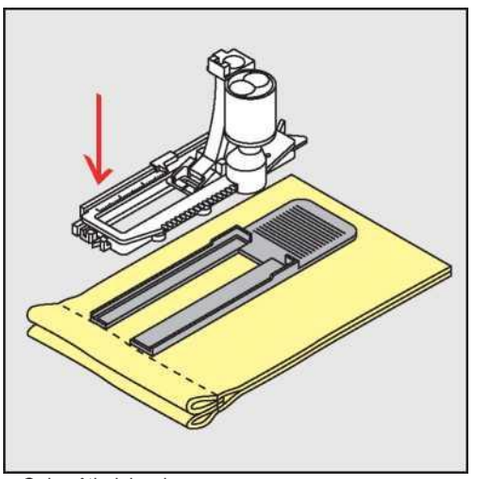

> Coborâți piciorul presor.

## 9.3 Folosind placa de compensare

La coaserea unei butoniere în materiale dificile, se recomandă utilizarea plăcii de compensare pentru butoniere (accesoriu opțional). Poate fi folosit împreună cu picioruşul pentru butoniere nr. 3A.

> Introduceți placa de compensare cu grijă din lateral.

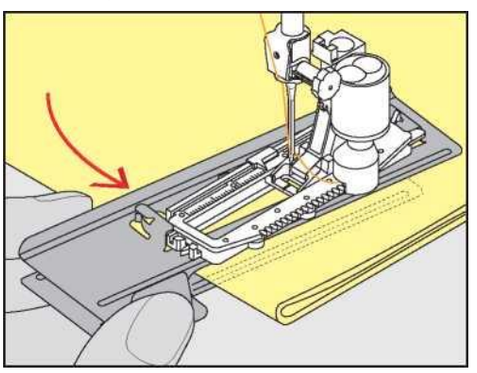

## 9.4 Marcarea butonierelor

> Pentru ca butonierele să fie cusute manual, marcați poziția și lungimea pe material folosind cretă sau un stilou solubil în apă.

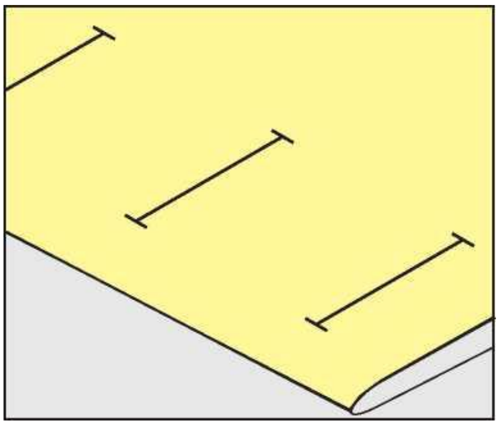

> Pentru ca butonierele să fie cusute automat, marcați lungimea completă a unei butoniere pe material folosind cretă sau un stilou solubil în apă. Pentru orice butoniere ulterioare, marcați punctul de plecare.

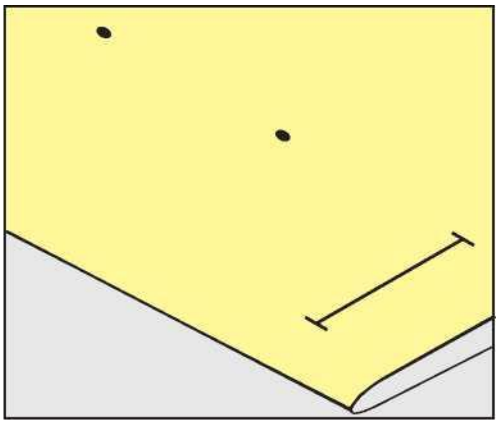

> Pentru gaura cheii și butoniere rotunde, marcați lungimea mărgelei cu cretă sau un stilou solubil în apă pe material. Pentru orice butoniere ulterioare, marcați punctul de plecare. Lungimea găurii cheii este cusută suplimentar.

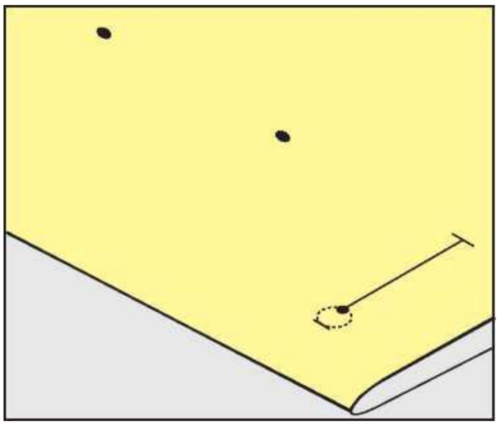

## 9.5 Snur

### Folosind cordonul cu picioruşul pentru butoniere cu glisa nr. 3A

Snurul intareste si intareste butoniera si este deosebit de potrivit pentru butoniera nr. 51.
Snurul optim este bumbacul Perle nr. 8, fir puternic de cusut manual și fire fin de croșetat. Se recomandă să nu țineți cordonul atunci când coaseți.

Condiție preliminară:

• Picioruşul pentru butoniere cu glisiera nr. 3A este ataşat şi ridicat.

> Introduceți acul la începutul butonierei.
> Ghidați cordonul pe partea dreaptă sub piciorul pentru butoniere.
> Agățați cablul peste știftul din spatele piciorului pentru butoniere.

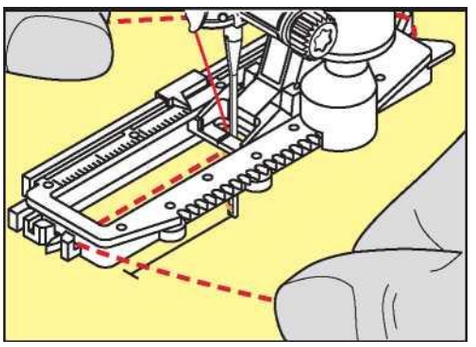

> Trageți în față cordonul din partea stângă sub piciorul pentru butoniere.

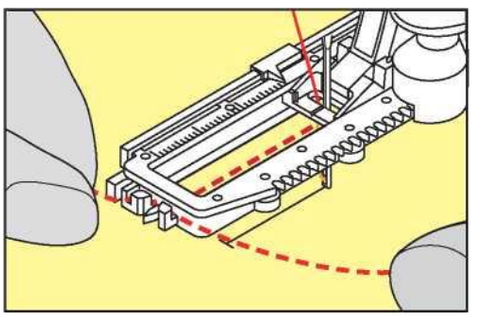

> Trageți capetele cablului în fante.
> Coborâți piciorul pentru butoniere.
> Coaseți butoniera în modul obișnuit.
> Trageți snurul prin butoniera până când bucla dispare în bara.

> Trageți capetele șnurului pe partea greșită a materialului (folosind un ac de cusut manual), înnodați sau fixați cu ochiuri.

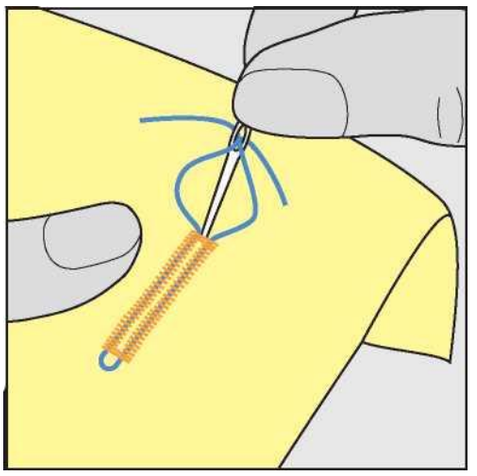

## Utilizarea cordonului cu piciorul pentru butoniere nr. 3C (accesoriu opțional)

Condiție preliminară:

• Picioruşul pentru butoniere nr. 3C (accesoriu opţional) este ataşat şi ridicat.

> Introduceți acul la începutul butonierei.
> Agățați cablul peste știftul din partea din față a piciorului pentru butoniere.

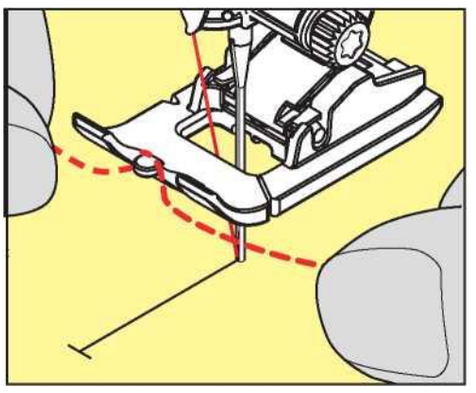

> Trageți ambele capete ale snururilor de sub piciorul butonierei în față și puneți fiecare snur într-o canelură a tălpii.

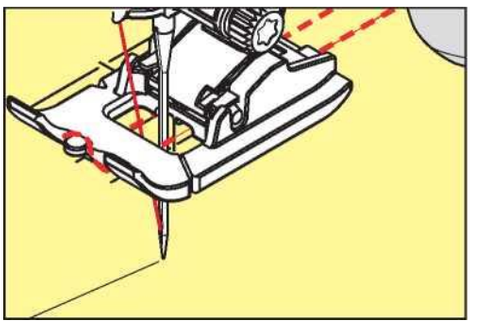

> Coborâți piciorul pentru butoniere.
> Coaseți butoniera în modul obișnuit.
> Trageți snurul prin butoniera până când bucla dispare în bara.

> Trageți capetele șnurului pe partea greșită a materialului folosind un ac de cusătură manual și înnodați sau fixați cu ochiuri.

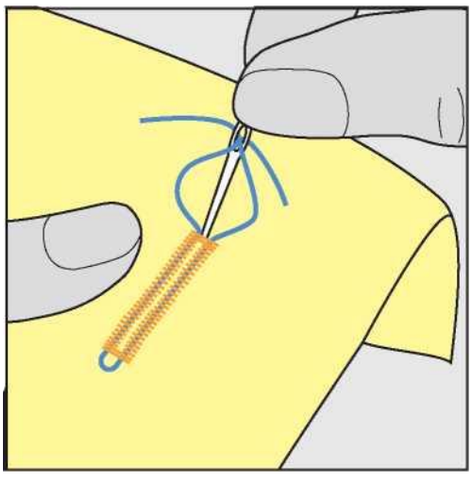

## 9.6 Coaserea unei probe de testare

Coaseți întotdeauna o probă de testare a butonierei pe aceeași țesătură: Se recomandă să utilizați același stabilizator și să selectați aceeași butoniera. Eșantionul de testat trebuie, de asemenea, cusut în direcția respectivă. Prin coaserea unei probe de testare, setările pot fi ajustate până când rezultatul cusăturii este satisfăcător.

Când lucrați cu materiale moi țesute lejer sau pentru butoniere care sunt foarte solicitate, merită să așezați butonierele cu butoniera cu cusătură dreaptă nr. 59. Acest lucru este recomandat și pentru consolidarea butonierelor din piele, vinil sau pâslă.

Modificările echilibrului atunci când coaseți o butoniera standard manuală, precum și gaura cheii și butoniera rotundă afectează ambele margele în același mod. Cu gaura cheii manuală sau butoniera rotundă, modificările afectează diferit ambele părți.

Dacă se utilizează funcția de contorizare a cusăturilor și se fac modificări în ceea ce privește echilibrul, modificările afectează în mod diferit ambele margele pentru butoniere.

> Atingeți pictograma „Butoniere”.
> Selectați butoniera.
> Selectați și atașați piciorul presor dorit.
Așezați materialul sub picioruşul presor și coborâți picioruşul presor.
Apăsați pedala cu grijă și începeți să coaseți. Ghidați ușor materialul.
Verificați echilibrul în timpul coaserii și reglați dacă este necesar.
Verificați proba de testat și efectuați modificări suplimentare dacă este necesar.

## 9.7 Determinarea lățimii fantei butonierei

Lățimea fantei butonierei poate fi reglată între 0,1 – 2,0 mm înainte de coasere.

> Atingeți pictograma „Butoniere”.
> Selectați butoniera.

Atingeți pictograma «i»-Dialog.

> Atingeți pictograma «Lățimea fantei pentru butoniere».
> Rotiți „Butonul multifuncțional superior” sau „Butonul multifuncțional inferior” pentru a regla lățimea fantei butonierei după cum doriți.

## 9.8 Determinarea lungimii butonierei cu piciorul pentru butoniere cu glisa nr. 3A

Butonul poate fi centrat în cercul galben de pe afișaj. Prin rotirea „butonelor multifuncționale superioare/inferioare”, cercul galben poate fi mărit sau micșorat pentru a determina diametrul butonului.

Pe lângă diametrul nasturii, se adaugă automat 2 mm pentru lungimea butonierei. Dacă diametrul nasturii este de 14 mm, lungimea butonierei este calculată de 16 mm.

Condiție preliminară:

• Picioruşul pentru butoniere cu glisiera nr. 3A este ataşat.

> Atingeți pictograma „Butoniere”.
> Selectați butoniera.

> Atingeți pictograma «i»-Dialog.

> Atingeți pictograma «Reglați lungimea butonierei».
> Rotiți „Butonul multifuncțional superior” sau „Butonul multifuncțional inferior” pentru a regla lungimea butonierei.

## 9.9 Determinarea lungimii butonierei cu piciorul pentru butoniere nr. 3C (accesoriu opțional)

Cu picioruşul pentru butoniere nr. 3C (accesoriu opţional) lungimea butonierei trebuie determinată prin intermediul funcţiei de contorizare a cusăturilor. Funcția de contorizare a cusăturilor este potrivită pentru toate tipurile de butoniere. Mărgeaua butonierei din stânga este cusută înainte, mărgeaua butonierei din dreapta este cusută în sens invers. Dacă se efectuează modificări ale echilibrului, funcția contor cusături trebuie să fie salvată separat pentru fiecare butoniera.

Condiție preliminară:

• Picioruşul pentru butoniere nr. 3C (accesoriu opţional) este ataşat.

> Atingeți pictograma „Butoniere”.
> Selectați butoniera.

> Atingeți pictograma «i»-Dialog.

> Atingeți pictograma «Programați lungimea cu contorul de cusături».

> Coaseți lungimea dorită a butonierei.
> Opriți mașina.
> Apăsați butonul „Înapoi rapid”, astfel încât mașina să coasă barchiul inferior și al doilea mărgeau în marșarier.
> Opriți mașina la înălțimea primei cusături.
> Apăsați butonul „Marșarier rapid”, astfel încât mașina să coasă chineaua superioară și cusăturile de fixare.
  – Lungimea butonierei rămâne salvată și fiecare butoniere ulterioară este cusută identic până când mașina este oprită.

## 9.10 Coaserea automată a unei butoniere cu picioruşul pentru butoniere cu glisa nr. 3A

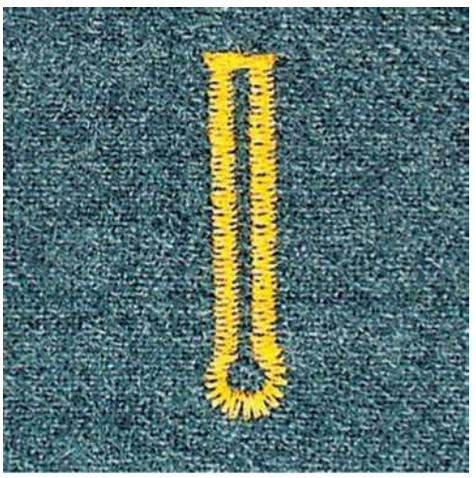

**ÎNȘTIINȚARE! Depinde de piețe, dacă piciorul pentru butoniere cu glisier nr. 3A este inclus sau nu în conținutul de livrare. In cazul in care piciorusul pentru butoniere cu glisiera nr. 3A nu este inclus in accesoriul standard, acesta poate fi achizitionat ca accesoriu optional de la comerciantii specializati BERNINA.**

Când se utilizează picioruşul pentru butoniere cu glisiera nr. 3A, lungimea butonierei este măsurată automat de lentila de pe picioruşul presor. Butoniera va fi exact duplicată și mașina trece automat la pasul următor când se atinge lungimea maximă. Piciorusul pentru butoniere cu glisiera nr. 3A este potrivit pentru butoniere cu lungimea de 4 – 31 mm, in functie de tipul butonierei. Glisiera piciorului pentru butoniere trebuie să se afle perfect pe material, astfel încât lungimea să poată fi măsurată cu precizie. Butonierele programate au aceeași lungime și au același aspect plăcut.

Condiție preliminară:

• Picioruşul pentru butoniere cu glisiera nr. 3A este ataşat.

> Atingeți pictograma „Butoniere”.
> Selectați butoniera nr. 51 – 57, nr. 59 sau 63.
> Coaseți lungimea dorită a butonierei.

Apăsați butonul „Quick Reverse” pentru a programa lungimea.

00) > Apăsați butonul «Start/Stop» sau apăsați pedala.

– Mașina termină automat butoniera. Toate butonierele ulterioare sunt cusute la aceeași lungime.

## 9.11 Coaseți butoniera manuală în 7 pași cu piciorul pentru butoniere Nr. 3C (accesoriu opțional)

Lungimea butonierei este determinată manual atunci când este cusută. Cusăturile de bara, gaura cheii și cusăturile de fixare sunt preprogramate. Pașii individuali pot fi selectați prin derularea prin intermediul pictogramelor săgeți sau prin atingerea butonului «Quick Reverse».

Condiție preliminară:

> Picioruşul pentru butoniere nr. 3C (accesoriu opţional) este ataşat.

> Atingeți pictograma „Butoniere”.

> Selectați butoniera nr. 51.

> Atingeți pictograma «i»-Dialog.

> Atingeți pictograma „Ajustați manual lungimea”.

> Pasul 1 de pe afișaj este activat pentru pornirea butonierei.

> Coaseți lungimea dorită a butonierei.

– Pasul 2 este activat.

> Opriți mașina la lungimea dorită a talonului sau la sfârșitul marcajului de lungime.

> Atingeți pictograma „Derulați în jos”, astfel încât să apară pasul 3.

– Mașina coase cusături drepte în sens invers.

> Opriți-vă la înălțimea primului ochi la începutul butonierei.

> Atingeți pictograma „Derulați în jos”, astfel încât să apară pasul 4.

– Mașina coase chineaua superioară și se oprește automat.

> Atingeți pictograma «Derulați până la urmă» astfel încât să apară pasul 5.

– Mașina coase a doua mărgele.

> Opriți mașina la înălțimea primului talon.

> Atingeți pictograma „Derulați în jos”, astfel încât să apară pasul 6.

– Mașina coase chineaua de jos și se oprește automat.

> Atingeți pictograma „Derulați în jos”, astfel încât să apară pasul 7.

– Mașina se fixează și se oprește automat.

## 9.12 Coaserea butonierei manuale în 5 trepte cu picioruşul pentru butoniere nr. 3C (accesoriu opţional)

Lungimea margelelor este determinată manual în timpul coaserii. Cusăturile de bara, gaura cheii și de fixare sunt preprogramate. Pașii individuali pot fi selectați prin derularea prin pictogramele săgeți sau prin atingerea butonului «Quick Reverse».

Condiție preliminară:

• Picioruşul pentru butoniere nr. 3C (accesoriu opţional) este ataşat.

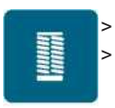

> Atingeți pictograma „Butoniere”.
> Selectați butoniera nr. 54.

> Atingeți pictograma «i»-Dialog.

Atingeți pictograma „Ajustați manual lungimea”.
– Pasul 1 de pe afișaj este activat pentru pornirea butonierei.

Coaseți lungimea dorită a butonierei.
– Pasul 2 este activat.

> Opriți coaserea la lungimea dorită a mărgelei sau la marcaj.

> Atingeți pictograma „Derulați în jos”, astfel încât să apară pasul 3.
> Mașina coase ochiul sau gaura cheii și se oprește automat.

> Atingeți pictograma „Derulați în jos”, astfel încât să apară pasul 4.
– Mașina coase a doua mărgele în sens invers.

> Opriți mașina la înălțimea primei cusături la începutul găurii de fund.

> Atingeți pictograma „Derulați în jos”, astfel încât să apară

– Mașina coase chineaua superioară și se fixează automat.

## 9.13 Deschiderea butonierei cu dispozitivul de desfacere a cusăturii

> Puneți un știft în fiecare capăt al butonierei pentru a evita tăierea accidentală în capetele butonierei.
> Tăiați butoniera de la ambele capete până la mijloc.

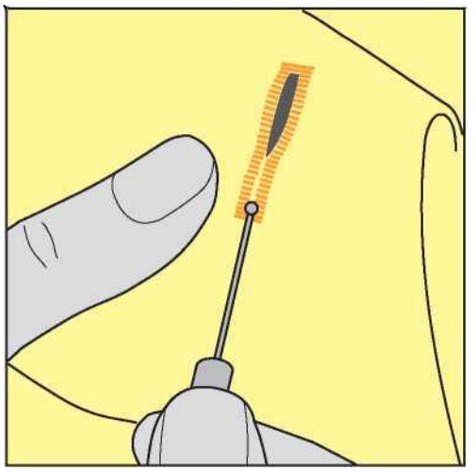

## 9.14 Tăierea butonierelor deschise cu tăietorul de butoniere (accesoriu opțional)

> Așezați materialul pe o bucată de lemn adecvată.

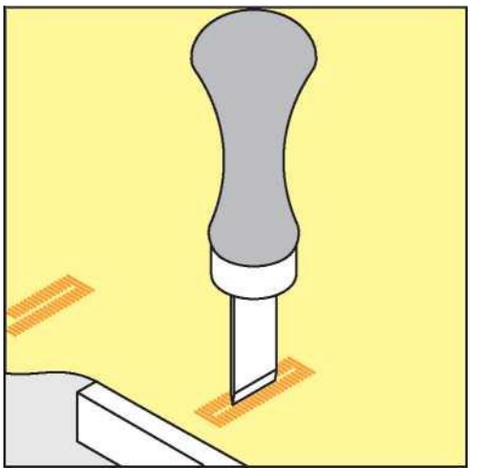

> Poziționați tăietorul în centrul butonierei.
> Apăsați pe tăietor cu mâna.

## 9.15 Cusut nasturi

Cu buton cusut butoanele de program cu 2 sau 4 orificii pot fi cusute. Pentru a consolida stabilitatea, Programul de cusut pentru nasturi poate fi cusut de două ori. Când coaseți un nasture cu 4 găuri, găurile din față trebuie cusute mai întâi.

Nasturii cusuți numai în scop decorativ sunt cusuți fără tijă de fir. Înălțimea tijei este distanța dintre nasture și material. Când utilizați picioruşul de cusut pentru nasturi nr. 18 (accesoriu opțional), înălțimea tijei poate fi reglată cu șurubul.

Cu programul de coasere a nasturii, prima cusătură de fixare este întotdeauna cusată în orificiul din stânga al nasturii.

Condiție preliminară:

• Este atașat piciorușul pentru întărire nr. 9 (accesoriu opţional) sau piciorușul pentru cusut nasturi nr. 18 (accesoriu opţional).

> Atingeți pictograma „Butoniere”.
> Coborâți câinele de furaj.
> Selectați programul de cusut pentru nasturi nr. 60.
Așezați butonul pe proiectul de cusut.
Rotiți roata de mână pentru a regla distanța dintre găuri.
Țineți firele când începeți să coaseți și, dacă este necesar, modificați lățimea cusăturii.
– Mașina coase Programul de coasere a nasturii și se oprește automat.

> Trageți de ambele fire de bobină până când capetele firelor superioare sunt vizibile pe partea greșită.
> Înnodați capetele manual.

## 9.16 Cusut ochiuri

Pentru o stabilitate sporită coaseţi ochiul de

Condiție preliminară:

Piciorușul pentru model inversat nr. 1C sau piciorușul pentru broderie deschis nr. 20C (accesoriu opţional) este ataşat.

> Atingeți pictograma „Butoniere”.
> Selectați programul Eyelet Nr. 61 sau Nr. 62.
> Rotiți „butonul multifuncțional superior” sau „butonul multifuncțional inferior” pentru a modifica dimensiunea ochiului.
Coaseți programul cu ochiuri.

– Aparatul se oprește automat la sfârșitul programului cu ochi.

> Folosiți o punte, un clește de perforare sau un perforator pentru a deschide ochiul.

# 10 Matlasare

## 10.1 Prezentare generală Cusături de pilota

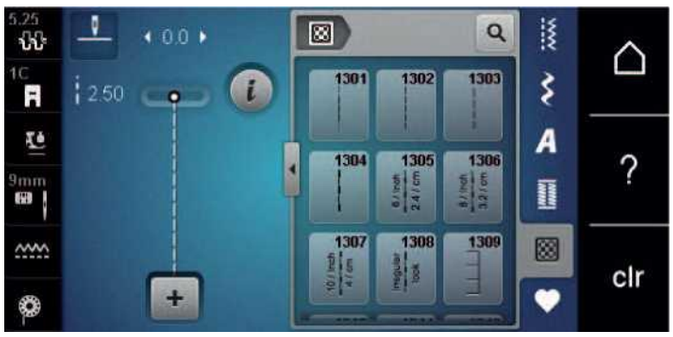


| Modele de cusături | Numărul cusăturii | Nume | Descriere |
|---|---|---|---|
| | 1301 | Matlasare, Program de asigurare | Pentru a asigura la începutul coaserii și la sfârșitul coaserii cu cusături scurte înainte. |
| | 1302 | Cusătură dreaptă matlasare | Cusătură dreaptă la lungimea cusăturii de 3 mm. |
| 1<br>1<br>1<br>1 | 1303 | Cusătură de piese/Cusătură dreaptă | Cusătură dreaptă la lungimea cusăturii de 2 mm. |
| 1<br><br>1 | 1304 | Cusătură de pilota cu aspect manual 1304 – 1308 | Imitație de cusătură de pilota cu aspect manual cu monofilament. |
| 1 | 1309 | Cusătură pătură 1309 – 1310, 1313 – 1314 | Pentru aplicații și coasere pe panglici. |
| | 1311 | Cusături decorative Quilt 1311, 1317 – 1324 | Imitație de cusătură de pilota cu aspect manual cu monofilament. |
| | 1315 | Cusatura satinata | Pentru aplicare. |
| | 1316 | Cusătură îngustă | Pentru a coase ochiuri oarbe. |
| 88 | 1331 | Cusatura de punctaj | Imitație de matlasare cu stipple. |
| | 1332 | Cusătură cu pene | Pentru „Crazy Patchwork” și înfrumusețare. |
| N | 1333 | Variații cusături pene | Pentru „Crazy Patchwork” și înfrumusețare. |
| 2 | 1334 | Variații cusături pene | Pentru „Crazy Patchwork” și înfrumusețare. |

## 10.2 Matlasare, Program de asigurare

Condiție preliminară:

Picioruşul pentru model invers Nr. 1C este ataşat.

Atingeți pictograma „Cusături pilota”.
Selectați modelul cusăturii Quilt nr. 1301.
Apăsați pedala.
– Mașina coase 6 cusături înainte automat când începe coaserea.

> Coaseți cusătura la lungimea dorită.

U) > Apăsați butonul «Înapoi rapidă».

– Mașina coase automat 6 ochiuri înainte și se oprește automat la sfârșitul Programului de asigurare.

## 10.3 Cusut cusături de pilota aspect manual

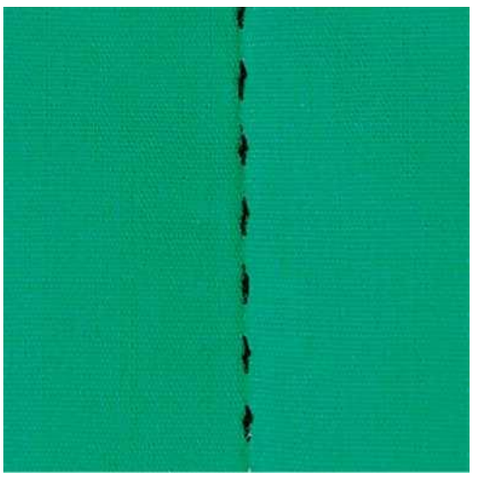

Cusăturile de pilota cu aspect manual sunt potrivite pentru toate țesăturile și proiectele de cusut care ar trebui să arate cusute manual. Se recomandă utilizarea unui fir monofilament ca fir superior și a unui fir de brodat ca fir de bobină. Viteza de coasere trebuie să fie moderată pentru a preveni ruperea monofilamentului. Dacă este necesar, tensiunea firului superior și echilibrul pot fi ajustate în funcție de proiectul de cusut și de cusătura de pilota dorită.

Condiție preliminară:

Picioruşul pentru model invers Nr. 1C este ataşat.

Atingeți pictograma „Cusături pilota”.
Selectați cusăturile de pilota cu aspect Handlook nr. 1304 sau 1305, 1306, 1307 sau 1308.
Dacă este necesar, ajustați tensiunea firului superior și echilibrul la proiectul de cusut și cusătura de pilota dorită.

> Apăsați pedala sau butonul «Start/Stop» pentru a porni mașina.

## 10.4 Ghidarea pilotei lucrează liber

Mănușile de pilota cu vârfurile degetelor de cauciuc (accesoriu opțional) vă vor ajuta la ghidarea țesăturii.

Se recomandă utilizarea mesei glisante și a sistemului Free Hand. Cu matlasarea cu mișcare liberă, este avantajos să pilotați din centru spre exterior și să ghidați materialul folosind mișcări netede și rotunde pentru a forma designul la

alegere. Matlasarea și împrăștierea în mișcare liberă se bazează pe aceleași principii în mișcare liberă.

Cu matlasarea cu stipple, suprafețele întregi ale țesăturii sunt umplute cu cusături de pilota. Liniile unice de cusătură sunt rotunjite și nu se încrucișează niciodată.

Condiție preliminară:

Stratul superior, vatelia și suportul sunt fixate împreună sau unse.
Câinele de furaj este coborât.
Este atașat picioruşul pentru tărcire nr. 9 (accesoriu opţional).

Atingeți pictograma „Cusături practice”.
– Cusătura dreaptă nr. 1 este selectată automat.

Dacă este necesar, reglați tensiunea firului superior și echilibrul la proiectul de cusut.
Apăsați pedala sau butonul «Start/Stop» pentru a porni mașina.
Țineți ambele mâini aproape de piciorul presor ca un cerc de brodat pentru a ghida materialul.
Dacă firul se află deasupra țesăturii, încetiniți mișcarea.
Dacă există noduri pe partea greșită a materialului, mutați materialul mai repede.

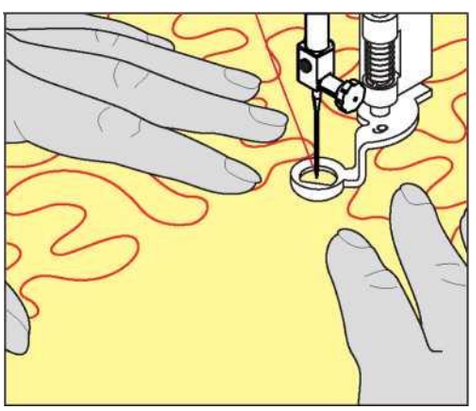

# 11 Regulator de cusături BERNINA (BSR) (accesoriu opțional)

Regulatorul de cusături BERNINA egalizează lungimea cusăturii care rezultă din mișcarea liberă a țesăturii în timpul coaserii în mișcare liberă - o tehnică de cusut care devine din ce în ce mai populară. Când coaseți în mișcare liberă cu piciorul presor BSR, fiecare cusătură este la fel de lungă și formarea cusăturii este perfect regulată.

De îndată ce picioruşul presor BSR este ataşat şi câinele de transport este coborât, meniul de selecţie al modului dorit apare pe afişajul maşinii. Picioruşul presor BSR poate fi folosit atât cu cusătura dreaptă, cât şi cu zig-zag.

Piciorul presor BSR reacționează la mișcarea țesăturii și, prin urmare, controlează viteza mașinii până la cea mai mare viteză posibilă. Se poate spune: cu cât mișcarea materialului este mai rapidă, cu atât viteza mașinii este mai mare.

Dacă materialul este mișcat prea repede, se aude un semnal acustic. Beeper-ul poate fi activat sau dezactivat pe afișajul BSR. Sunetul semnalului sonor poate fi activat sau dezactivat și în Programul de configurare.

## 11.1 Modul BSR 1

Funcția BSR poate fi controlată prin intermediul pedalei sau cu butonul «Start/Stop». Porniți modul BSR. La piciorul presor BSR este aprinsă o lumină roșie. Prin mișcarea țesăturii, mașina accelerează. Dacă materialul nu este mișcat, fixarea este posibilă fără a apăsa un buton suplimentar. Când lucrați cu pedala sau când utilizați butonul «Start/Stop», modul BSR nu se oprește automat.

## 11.2 Modul BSR 2

Funcția BSR poate fi controlată prin intermediul pedalei sau al butonului «Start/Stop». Mașina pornește numai când este apăsată pedala sau butonul «Start/Stop» și materialul este mișcat simultan. Fără a muta materialul, modul BSR2 se oprește după aproximativ 7 secunde. Lumina roșie se stinge (doar când se lucrează cu butonul «Start/Stop»). Când lucrați cu pedala, lumina roșie nu se stinge.

## 11.3 Funcția BSR cu cusătura dreaptă nr. 1

Această funcție permite matlasarea în mișcare liberă cu cusătură dreaptă și o lungime preprogramată a cusăturii de până la 4 mm. Lungimea cusăturii programată este menținută într-o anumită viteză, independent de mișcarea țesăturii.

## 11.4 Funcția BSR cu zig zag nr. 2

Zig-zag-ul poate fi folosit, de exemplu, pentru vopsirea cu fir. Lungimea setată a cusăturii **nu** va fi menținută la coaserea cusăturii în zig-zag, dar funcția BSR simplifică aplicarea.

## 11.5 Preparate de cusut pentru matlasare

### Atașați piciorul presor BSR

ÎNȘTIINȚARE

Lentila picioruşului presor BSR este murdară

Aparatul nu recunoaște piciorul presor BSR.

> Curățați lentila cu o cârpă moale, ușor umedă.

> Schimbați piciorul presor.

> Introduceți cablul piciorului BSR în conexiune (1). Ștecherul BSR trebuie introdus vertical.

> Porniți mașina.
– Afișajul BSR se deschide și modul BSR 1 este activat.

### Schimbarea talpii piciorului presor

ÎNȘTIINȚARE

Lentila picioruşului presor BSR este murdară

Aparatul nu recunoaște piciorul presor BSR. > Curăţaţi lentila cu o cârpă moale, uşor umedă.

Lungimea cusăturii standard este de 2 mm. Atunci când coaseți forme mici și împingeți, se recomandă scurtarea lungimii cusăturii la 1 – 1,5 mm.

> Ridicați acul.
> Ridicați piciorul BSR.
> Opriți mașina și deconectați-o de la sistemul de alimentare.
> Scoateți piciorul BSR din mașină.
> Apăsați ambele butoane de la piciorul BSR unul împotriva celuilalt.

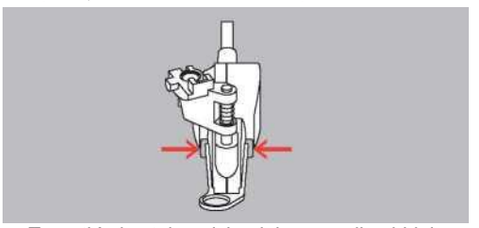

> Trageți în jos talpa piciorului presor din ghidaj.
> Introduceți noua talpă a piciorului presor în ghidaj și împingeți în sus până când se fixează cu un clic.
> Atașați piciorul presor BSR.

## 11.6 Folosind modul BSR

Funcția BSR poate fi controlată prin intermediul pedalei sau al butonului «Start/Stop».

Pornirea prin intermediul pedalei de control: pedala trebuie să fie apăsată în timpul matlasării. Mașina continuă să funcționeze în modul BSR1 până când pedala este eliberată, chiar dacă materialul nu este mișcat.

Dacă matlasarea este oprită în modul BSR2, mașina coase o altă cusătură în funcție de poziția acului și se oprește cu poziția acului în sus.

Condiție preliminară:

> Masa glisantă este atașată.

> Ridicatorul de genunchi al sistemului Free Hand este atașat.

> Coborâți câinele de furaj.

> Selectați modul BSR dorit.

> Coborâți piciorul presor.

00) > Apăsați butonul «Start/Stop» sau apăsați pedala și mențineți-o apăsată pentru a porni modul BSR. – La piciorul BSR este aprins o lumină roșie.

> Mutați materialul pentru a controla viteza mașinii în modul BSR.

00) > Apăsați din nou butonul «Start/Stop» sau eliberați pedala pentru a opri modul BSR.

– Modul BSR se oprește și ledul roșu de la piciorul presor se stinge.

> Atingeți pictograma BSR (1) pentru a dezactiva modul BSR și pentru a pilota fără lungime automată a cusăturii.

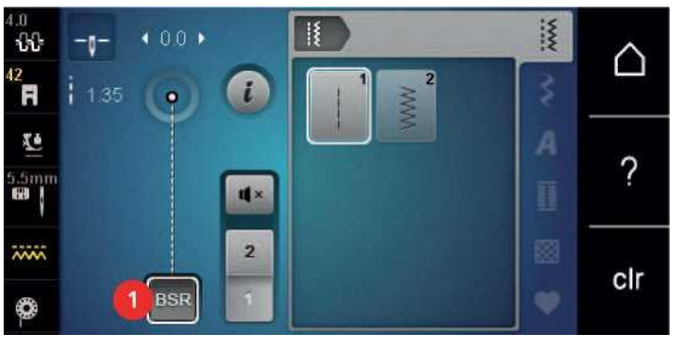


## 11.7 Asigurarea

### Securizarea în modul BSR1 cu butonul «Start/Stop»

Condiție preliminară:

Piciorusul presor BSR este atașat și conectat la mașină.
Afișajul BSR este deschis și modul BSR1 este activat.

> Coborâți câinele de furaj.

> Coborâți piciorul presor.

> Apăsați butonul „Acul sus/jos” de două ori.

> – Se ridică firul bobinei.

Țineți firul superior și firul bobinei.

> Apăsați butonul „Start/Stop”.

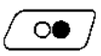

> – Porniți modul BSR.

> Coaseți 5 – 6 ochiuri de fixare.

> Apăsați butonul „Start/Stop”.

> – Modul BSR se oprește.

> Tăiați firul.

>

## Securizare în modul BSR2

Condiție preliminară:

- Piciorusul presor BSR este atașat și conectat la mașină.
- Afișajul BSR este deschis și modul BSR2 este activat.

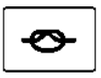

Coborâți piciorul presor.
Apăsați butonul „Securizare”.
Apăsați pedala sau butonul «Start/Stop».

Prin mutarea țesăturii sunt cusute câteva cusături scurte de fixare, apoi lungimea cusăturii programată este activată și funcția de asigurare este dezactivată automat.

# 12 Atașament

## 12.1 Întreținere și curățare

### Curățarea afișajului

> Curățați afișajul când este oprit cu o cârpă moale din microfibră, ușor umedă.

### Curățarea câinelui de transport

△ ATENȚIE

Componente actionate electronic

Risc de rănire în apropierea acului și a cârligului.
> Opriți mașina și deconectați-o de la sistemul de alimentare.

Îndepărtați în mod regulat resturile de fir de sub placa de cusături.

> Scoateți piciorul presor și acul.
> Apăsați butonul „Sus/jos” pentru a coborî câinele.

> Scoateți placa de cusătură.
> Curățați câinele de transport cu peria.

### Curățarea cârligului

O ATENȚIE

Componente actionate electronic

Risc de rănire în apropierea acului și a cârligului.
> Opriți mașina și deconectați-o de la sistemul de alimentare.

> Deschideți capacul bobinei.
> Scoateți carcasa boobin.
> Împingeți suportul de fixare spre stânga.

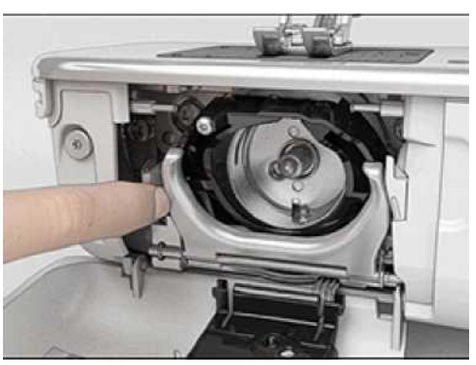

> Rabatați în jos suportul de fixare împreună cu capacul negru al cursei de cârlig.

> Scoateți cârligul.

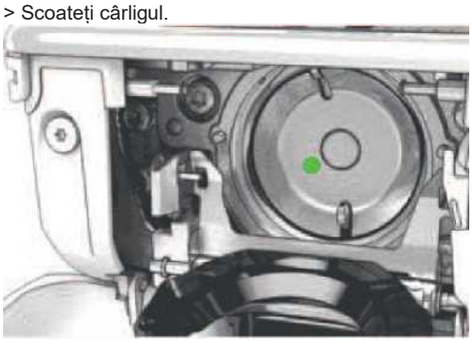

> Curățați cursa cârligului cu o perie; nu folosiți obiecte ascuțite.
> Țineți cârligul de știftul din centru cu două degete.
> Conduceți cârligul, marginea inferioară înainte, unghiulară de sus în jos în spate cel capac cursă cu cârlig.
> Poziționați cârligul cu cele două urechi care se întâlnesc cu deschiderile cel cârlig, cel colorat marca pe cârlig
  șoferul ar trebui să fie vizibil prin orificiul cârligului.
> Introduceți cârligul.
  – Cârligul este magnetic și prin urmare fixat în poziția corectă.
> Închideți capacul cursei cârligului și suportul de fixare până când suportul de eliberare se cuplează.
> Ca verificare, rotiți roata de mână.
> Introduceți carcasa bobinei.

## Ungerea cârligului

CAUTION

Electronically driven components

Risk of injury near the needle and the hook.

> Switch the machine off and disconnect it from the power supply system.

NOTICE

Lubricating the hook

Too much oil can pollute the fabric and the thread.

> Coaseți întotdeauna mai întâi o probă de testare.

> Scoateți carcasa bobinei.
> Apăsați pârghia de eliberare spre stânga.

> Rabatați în jos suportul de fixare cu capacul negru al cursei cu cârlig.

> Scoateți cârligul.

> Dați o picătură de ulei BERNINA jos în cursa cârligului.

> Dați o picătură de ulei în fiecare dintre cele două depozite de ulei, astfel încât pâslele să fie umede și asigurați-vă că suprafața marcată cu roșu a manșonului cârligului rămâne fără ulei.

> Țineți cârligul de știftul din centru cu două degete.
> Conduceți cârligul, marginea inferioară înainte, unghiulară de sus în jos în spatele capacului de rulare a cârligului.
> Poziționați cârligul cu cele două urechi care se întâlnesc cu deschiderile din cârlig, marcajul colorat de pe dispozitivul de acționare a cârligului ar trebui să fie vizibil prin orificiul cârligului.
> Introduceți cârligul.
– Cârligul este magnetic și prin urmare fixat în poziția corectă.
> Închideți capacul cursei cârligului și suportul de fixare până când pârghia de eliberare se cuplează.
> Ca verificare, rotiți roata de mână.
> Introduceți carcasa bobinei.

## 12.2 Depanare

| Vina | Cauză | Reparație |
|---|---|---|
| **Formarea neuniformă a cusăturii** | Firul superior este prea strâns sau prea slăbit. | > Reglați tensiunea firului superior. |
| | Acul tocit sau îndoit. | > Înlocuiți acul, asigurați-vă că este utilizat un ac nou de calitate BERNINA. |
| | Ac de proastă calitate. | > Utilizați un ac nou de calitate BERNINA. |
| | Ață de proastă calitate. | > Folosiți fir de calitate. |
| | Combinație incorectă ac/fir. | > Potriviți acul cu dimensiunea firului. |
| | Filet incorect. | > Reînfilați. |
| | Țesătura a fost trasă. | > Alimentați materialul uniform. |
| **Formarea neuniformă a cusăturii** G | Este folosită bobină incorectă. | > Utilizați cutia de suveică furnizată cu triunghiuri. |
| **Ochiuri sărite** | Acul incorect. | > Utilizați sistemul de ace 130/705H. |
| | Acul tocit sau îndoit. | > Înlocuiți acul. |
| | Ac de proastă calitate. | > Utilizați un ac nou de calitate BERNINA. |
| | Acul este introdus incorect. | > Introduceți acul cu partea plată în spate cât de mult va ajunge în suportul pentru ac și strângeți șurubul. |
| | Punct incorect al acului. | > Potriviți vârful acului cu textura materialului. |
| **Cusături defectuoase** | Resturile de fir între discurile de tensionare a firului. | > Îndoiți o bucată de material subțire și glisați marginea pliată (nu marginile brute) între discurile de tensionare a firului. |
| | Filet incorect. | > Reînfilați. |
| | Resturile de fir sub arcul carcasei bobinei. | > Îndepărtați resturile de fir de sub arc. |

| Vina | Cauză | Reparație |
| --- | --- | --- |
| **Firul superior se rupe** | Combinație incorectă ac/fir. | > Potriviți acul cu dimensiunea firului. |
| | Firul superior este prea strâns. | > Reduceți tensiunea firului superior. |
| | Filet incorect. | > Reînfilați. |
| | Ață de proastă calitate. | > Folosiți fir de calitate. |
| | Placa cusăturii sau vârful cârligului sunt deteriorate. | > Contactați cel mai apropiat dealer specializat BERNINA pentru a repara avariile.<br>> Înlocuiți placa de cusătură. |
| | Firul este prins în zonă a pârghiei de preluare a firului.<br>8,<br>1 | > Glisați cadrul capului (1) spre stânga, apoi scoateți-l.<br>> Îndepărtați resturile de fir.<br>> Introduceți cele 4 butoane ale cadrului de cap în crestăturile prevăzute și glisați cadrul de cap spre dreapta. |
| **Firul inferior se rupe** | Carcasa bobinei este deteriorată. | > Înlocuiți carcasa bobinei. |
| | Orificiul de cusătură din placa de cusătură este deteriorat. | > Contactați cel mai apropiat dealer specializat BERNINA pentru a repara avariile.<br>> Înlocuiți placa de cusătură. |
| | Acul tocit sau îndoit. | > Înlocuiți acul. |
| **Acul se rupe** | Acul este introdus incorect. | > Introduceți acul cu partea plată spre spate cât de mult va ajunge în suportul pentru ac și strângeți șurubul. |
| | Țesătura a fost trasă. | > Alimentați materialul uniform. |
| | Țesătura groasă a fost împinsă. | > Utilizați piciorușul presor corespunzător, de exemplu piciorușul pentru blugi nr. 8 pentru material gros.<br>> Utilizați instrumentul de compensare a înălțimii când coaseți peste o cusătură groasă. |
| | Fir înnodat. | > Folosiți fir de calitate. |
| **Lățimea cusăturii nu este reglabilă** | Acul și cusătura selectate placa nu poate fi utilizată în combinație. | > Înlocuiți acul.<br>> Înlocuiți placa de cusătură. |

| Vina | Cauză | Reparație |
|---|---|---|
| **Viteza prea mica** | Temperatura nefavorabilă a camerei. | > Puneți mașina într-o cameră caldă cu o oră înainte de utilizare. |
| | Setări în programul de instalare. | > Reglați viteza de coasere în programul de configurare.<br>> Reglați diapozitivul. |
| **Mașina nu pornește** | Temperatura nefavorabilă a camerei. | > Puneți mașina într-o cameră caldă cu o oră înainte de utilizare.<br>> Conectați mașina și porniți-o. |
| | Aparatul este deteriorat. | > Contactați dealerul specializat BERNINA. |
| **Eroare în timpul actualizării software** | Stick-ul USB nu este recunoscut. | > Folosiți un stick USB BERNINA. |
| | Procesul de actualizare este blocat și clepsidra de pe afișaj este inactiv. | > Scoateți stick-ul USB.<br>> Opriți mașina.<br>> Porniți mașina.<br>> Urmați instrucțiunile de pe afișaj. |
| | Data actualizării software nu poate fi gasit. | > Dezarhivați datele de actualizare.<br>> Salvați datele actualizării software direct pe suportul de date și nu într-un fișier de pe stick-ul USB. |

## 12.3 Mesaje de eroare

| Mesaj pe afișaj | Cauză | Reparație |
|---|---|---|
| | Număr de cusătură necunoscut. | > Verificați intrarea și introduceți noul număr. |
| VW * | Selectarea modelului de cusătură nu este posibilă în modul combinat. | > Combinați alte ochiuri. |
| V y<br>c 40 = » Ua - p .) 2 / | Câinele de transport nu este coborât. | > Apăsați butonul Alimentare sus/jos pentru a coborî câinele. |
| / A<br>AUpgcag | Acul și placa de cusătură selectate nu pot fi utilizate în combinație. | > Înlocuiți acul.<br>> Înlocuiți placa de cusătură. |
| Sdiy-p ( sM!' | Acul nu este la capătul superior. | > Reglați poziția acului cu ajutorul roții de mână. |
| ggecggg0". A<br>5'46 | Motorul principal nu funcționează. | > Rotiți roata de mână în sensul acelor de ceasornic până când acul este în poziția de sus.<br>> Scoateți placa de cusătură.<br>> Îndepărtați resturile de fir.<br>> Curățați cârligul.<br>> Scoateți cârligul și asigurați-vă că nu există bucăți de vârfuri sparte pe partea din spate a cârligului. |
| Capacitate liberă prea mică pe stick-ul USB BERNINA (accesoriu opțional). | Capacitate liberă insuficientă pe stick-ul USB BERNINA (accesoriu opțional). | > Asigurați-vă că este utilizat stick-ul USB BERNINA (accesoriu opțional).<br>> Ștergeți datele de pe stick-ul USB BERNINA (accesoriu opțional). |
| Nu există date personale pe stick-ul USB BERNINA (accesoriu opțional). | Nu există date personale pentru recuperare disponibile pe stick-ul USB BERNINA (accesoriu opțional). | > Asigurați-vă că datele și setările au fost salvate pe stick-ul USB BERNINA (accesoriu opțional). |

| Mesaj pe afișaj | Cauză | Reparație |
|---|---|---|
| Recuperarea datelor cu caracter personal a eșuat. | Actualizarea software-ului a avut succes, dar datele personale nu au putut fi recuperate. | > Asigurați-vă că datele și setările au fost salvate pe stick-ul USB BERNINA (accesoriu opțional).<br>> Transferați datele salvate pe aparat. |
| Nu este introdus niciun stick USB BERNINA. Asigurați-vă că în timpul actualizării automate complete rămâne mereu introdus același stick USB BERNINA. | Stick-ul USB BERNINA (accesoriu opțional) nu este introdus. | > Utilizați un stick USB BERNINA (accesoriu opțional) care oferă suficientă capacitate liberă. |
| Actualizarea software-ului a eșuat. | Cea mai recentă versiune de software nu poate fi găsită pe stick-ul USB. | > Asigurați-vă că datele pentru actualizarea software-ului au fost dezarhivate.<br>> Verificați dacă datele pentru actualizarea software-ului sunt salvate direct pe suportul de date și nu într-un fișier de pe stick-ul USB.<br>> Actualizați software-ul. |
| Ungerea mașinii<br>Este important să lubrifiați această mașină în mod regulat.<br>KE<br>e 1<br>Pasul 1; | Mașina necesită curățare/ungere. | > Curățați mașina.<br>> Ungeți cârligul.<br>**Informații importante despre lubrifiere:** Prea mult ulei poate polua materialul și firul.<br>> După lubrifiere, brodați mai întâi o piesă de testare. |
| Dispozitivul de tăiere a firului automat (la dispozitivul de prindere a firului) necesită curățare. | Captorul de fir necesită curățare. Mesajul apare de fiecare dată când mașina este pornită de îndată ce au fost efectuate 1000 de cicluri de tăiere. | > Atingeți pictograma «Confirmare».<br>– Mașina apelează funcția «Curățați dispozitivul de prindere a firului».<br>> Curățați dispozitivul de prindere a firului conform instrucțiunilor de pe afișaj.<br>> Contorul pentru ciclurile de tăiere este resetat. |

| Mesaj pe afișaj | Cauză | Reparație |
|---|---|---|
| Este timpul pentru întreținerea regulată. Vă rugăm să contactați dealerul dumneavoastră specializat BERNINA pentru a face o programare. | Mașina necesită întreținere. Mesajul apare după expirarea intervalului de service programat.<br><br>**Informații importante:** Curățarea și întreținerea corectă a mașinii dumneavoastră la momentele adecvate asigură funcționarea corectă a acestuia și o durată lungă de viață. Ignorarea termenilor poate afecta durata de funcționare și poate limita garanția. Alocarea costurilor pentru lucrările de întreținere este reglementată la nivel național. Consultați dealerul dumneavoastră specializat BERNINA sau magazinul de service pentru mai multe detalii. | > Contactați dealerul specializat BERNINA.<br>> Ștergeți temporar mesajul atingând pictograma «ESC».<br><br>După ce ați șters mesajul de trei ori, mesajul va apărea la fel de recent ca următorul interval de service a fost încheiat. |

## 12.4 Depozitarea și eliminarea

### Depozitarea mașinii

Se recomandă depozitarea aparatului în ambalajul original. Dacă aparatul este depozitat într-o cameră rece, puneți-l într-o cameră caldă cu o oră înainte de utilizare.

> Opriți mașina și deconectați-o de la sistemul de alimentare.
> Nu depozitați mașina în aer liber.
> Protejați mașina împotriva influențelor climatice.

### Aruncați mașina

BERNINA International AG se angajează să protejeze mediul înconjurător. Ne străduim să minimizăm impactul produselor noastre asupra mediului prin îmbunătățirea continuă a designului produsului și a tehnologiei noastre de producție.

Când mașina nu va mai fi folosită, aruncați acest produs într-un mod responsabil față de mediu, conform directivei naționale. Nu aruncați acest produs împreună cu deșeurile menajere. Dacă aveți îndoieli, aduceți mașina la dealerul local specializat BERNINA.

> Curățați mașina.
> Sortați componentele după materialele lor și eliminați-le în conformitate cu legile și reglementările locale.

## 12.5 Date tehnice

| Termen | Valoare | Unitate de masura |
|---|---|---|
| Grosimea maximă a materialului | 10.5 (0,41) | mm (inci) |
| Lumină de cusut | 8 | LED |
| Viteza maxima | 900 | spm/rpm |
| Măsurătorile fără axul de bobină | 465/330/200 (18.30/12.99/7.87) | mm (inci) |
| Greutate | 10.0 | kg |
| Consumul de energie | 90 | Watt |
| Tensiune de intrare | 100-240 | Volt |
| Clasa de protectie (Inginerie electrica) | II | |
| Data producției: Poate fi văzută pe plăcuța de tip la „Cod”. | | |

# 13 Prezentare generală a modelelor de cusături

## 13.1 Prezentare generală Modele de cusături

### Cusături practice

| | | | | | | | | | | |
|---|---|---|---|---|---|---|---|---|---|---|
| 1 1 1 1 1 | 2 | 3 | • W | 5 M 1 1 M | 6 1 1 1 | 7 | 8 | 9 | 10 | 11 |
| 12 | 13 | 14 | 15 | 16 | 17 | 18 | 1 9 | 20 | 22 1 | 23 1 |
| 24 1 | 25 | 26 A | 29 | 30 1 i | 32 1 | 33 | | | | |

### Butoniere

| | | | | | | | | | | |
|---|---|---|---|---|---|---|---|---|---|---|
| 51 1 | 52 1 | 53 1 | 54 1 | 55 1 | 56 ! | 57 Eu | 59 | 63 1 | 60 | 61 |
| 62 ( | | | | | | | | | | |

### Cusături decorative

Cusături naturale

| | | | | | | | | | | |
|---|---|---|---|---|---|---|---|---|---|---|
| 101 | 102 | 103 | 104 | 106 $ | 107 i | 108 | 109 | 110 < | 111 e | 112 |
| 113 | 114 | 115 | 116 k | 117 | 118 | 119 | 122 | 123 | 124 | 125 |
| 136 < | 137 N | 138 | 139 | 140 | 150 + | 152 | 167 | 168 | 169 | 170 # |

oooooooooooooooooooooooooooooooooooooooooooooooooooooooooooooooooooooooooooooooooooooooooooooooooooooooooooooooooooooooooooo

## Ochiuri în cruce

| | | | | | | | | | | |
|---|---|---|---|---|---|---|---|---|---|---|
| 301 * | 302 X | 303 X | 304 XX | 305 | 306 >< x | 307 4 | 308 ≤ | 309 888 | 311 - | 314 > |
| 319 | 320 | 321 | 322 | 323 | 324 | 325 | 326 | 327 | 328 | |

## Cusături din satin

| | | | | | | | | | | |
|---|---|---|---|---|---|---|---|---|---|---|
| 401 T | 402 | 405 % | 406 ► | 407 • | 408 | 409 Este | 410 1 | 412 % | 413 > | 414 |
| 415 > | 416 | 417 $ | 421 | 422 | 423 > | 424 } | 425 | 426 | 429 2 | 431 |
| 434 + | 437 4 | 440 | 453 | 454 | 455 | 456 0 | 465 | 466 | | |

## Cusături ornamentale

| | | | | | | | | | | |
|---|---|---|---|---|---|---|---|---|---|---|
| 601 | 602 §5534 | 603 | 604 | 605 $ | 606 | 607 9 | 608 1 | 609 Eu | 610 X | 611 ? |
| 612 **En** | 613 8 | 614 E | 615 3 | 616 « | 618 | 19 6 f 1 | 620 « | 621 | 622 | 623 |
| 624 | 625 2 | 626 | 627 | 628 f | 629 * | 630 + | 631 | 633 Eu | 634 E | 635 |
| 636 i | 639 | 640 | 641 | 642 | 643 | 644 | 645 | 648 M | 649 B | 650 |
| 651 * * | 652 | 653 | 654 4 | 655 s2 € | 656 | 657 | 661 1B | 664 | | |

## Cusături de moștenire

| | | | | | | | | | | |
|---|---|---|---|---|---|---|---|---|---|---|
| AAA/ -J VVV o 702 1 | 703 | 704 | 05 | 7 06 | 7 07 | 708 | 709 | 710 | 711 * | |
| 7 < 12 3 | 713 | 714 | 715 | 16 | 717 | 721 | 722 „K | 723 | 724 | 725 |
| 726 | 727 • | 729 | 730 9 | 731 | 732 | 733 | 734 | 735 | 736 | 737 |
| 738 | 739 | 741 | 742 | 43 | 748 | 7 49 | 750 4 | 751 | 752 | 762 |
| 764 5 | 765 > | 767 | | | | | | | | |

## Cusături pentru copii

| | | | | | | | | | | | |
|---|---|---|---|---|---|---|---|---|---|---|---|
| 901 | 9 02 | 903 | 904 S | 905 | 906 | 907 | 908 | 909 | 9 10 | 911 | |
| 912 s | 9 13 | 914 | 915 | 916 | 917 • | 918 X | 919 1 | 920 | 9 21 8 ! | 922 | |
| 924 | 926 | 928 | 935 | 37 t3 | 938 | 939 | 940 | 948 1 | 9 50 • | 952 | |
| 954 * A >}- | 9 55 | 957 | 960 | 61 /A | | | | | | | |

## Cusături de pilota

| | | | | | | | | | | | | |
|---|---|---|---|---|---|---|---|---|---|---|---|---|
| 1301 | | 1302 1 1 | 303 1 1 | 1304 1 1 1 | 6/inch — S ----- • P 2,4/cm | 1306 g § N co 1 m | 1307 sle sau r | neregulat— S • 8 - uite | Illi - | 309 | \ Illi | 310 | 1311 |
| 1 | 313 | 1314 | 315 | 1316 | 1317 | 1318 | 1319 | 1320 ¥ | 1 | 1321 | 1 | 1322 | 1323 |
| 1 | 324 | 1331 | 1332 | 1333 | 1334 | | | | | | | | |

Activarea semnalelor audio 53

Reglarea luminozității afișajului 54

Reglarea vitezei maxime de coasere 49

Reglarea poziției presei prin intermediul genunchierului Free Sistemul de mână 36

Reglarea tensiunii firului superior 49

Alfabete 96

Atașarea piciorului BSR 113, 114
Atașarea genunchierului 32

## B

Înapoi la setarea implicită 57

Butoniere 98

## C

Calibrarea piciorului pentru butoniere cu glisa nr. 3A 57

Apelarea Consultantului Creativ 61
Apelarea ajutorului 61

Apelarea Tutorialului 61

Schimbarea acului 38

Schimbarea piciorului presor 37

Schimbarea plăcii cusăturii 40

Verificarea versiunii de firmware 55

Curățarea câinelui de transport 117

Curățarea cârligului 117

Curățarea dispozitivului de prindere a firului 59

Modul Combi 66

Conectarea pedalei 31
Snur 101

## D

Cusături decorative 91

Aruncați mașina 125

## E

Mesaje de eroare 125

## Eu

Introducere 15

## K

Cheia semnelor 16
Ungerea cârligului 118

## M

Întreținere și curățare 117

## N

Oprire ac sus/jos (permanent) 40

Ac, ață, țesătură 26

Combinație ac/fir 29

## O

Prezentare generală a modelelor de cusături 127

## P

Pintucks 93

Amplasarea discului cu bobină 34
Cusături practice 75

Programarea cusăturilor de fixare 49

## Q

Matlasarea 110

## R

Ridicarea/Coborârea acului 33

Detaliile de înregistrare ale dealerului 55

Reglarea vitezei 63

## S

Instructiuni de siguranta 11

Salvarea datelor de serviciu 56
Selectarea unei limbi 54

Selectarea unui model de cusătură 63

Selectarea setărilor personale 52

Coaserea unei probe de testare 103

Depozitarea mașinii 125

Accesorii furnizate 21

## T

Stimate client BERNINA ..... 3
Anunț de ediție ..... 3
Grafică ..... 3
Text, setare și aspect ..... 3
Fotografii ..... 3
Numărul piesei ..... 3
Drepturi de autor ..... 3
Cuprins ..... 4
INSTRUCȚIUNI DE SIGURANȚĂ IMPORTANTE ..... 10
PERICOL! ..... 10
AVERTIZARE ..... 11
1 BERNINA mea ..... 14
1.1 Introducere ..... 14
1.2 Bine ați venit în lumea BERNINA ..... 14
1.3 Cheia semnelor ..... 15
1.4 Prezentare generalăMașină ..... 16
Prezentare generală a comenzilor frontale ..... 16
Privire de ansamblu față ..... 17
Privire de ansamblu lateral ..... 18
1.5 Accesorii furnizate ..... 20
Prezentare generală accesorii mașină ..... 20
Utilizarea cablului de alimentare (numai SUA/Canada) ..... 21
Prezentare generală a picioarelor presoare ..... 22
Prezentare generală a pictogramelor ..... 25
1.7 Ac, ață, țesătură ..... 25
Prezentare generală ace ..... 26
Exemplu pentru descrierea acului ..... 27
Selectarea firului ..... 28
Combinație ac/fir ..... 28
2 Pregătirea cusăturii ..... 29
2.1 Cutie de accesorii ..... 29
Scoaterea și atașarea cutiei de accesorii ..... 29
Depozitarea accesoriilor ..... 29
2.2 Conectare și pornire ..... 30
Conectarea pedalei ..... 30
Conectarea mașinii ..... 30

Atașarea genunchierului a sistemului Free Hand ..... 31
Atașarea stiloului pentru ecranul tactil (accesoriu opțional) ..... 31
Pornirea mașinii ..... 31
2.3 Controlul piciorului ..... 31
Reglarea vitezei prin intermediul pedalei ..... 31
Ridicarea/Coborârea acului ..... 32
2.4 Știftul ..... 32
Ax retractabil ..... 32
Introducerea tamponului de spumă și a bobinei de fir ..... 32
Ax de bobină orizontal ..... 33
Amplasarea tamponului de spumă, a bobinei de fir și a discului pentru bobină ..... 33
2.5 Brațul liber ..... 33
2.6 Hraneste cainele ..... 34
Reglarea câinelui de transport ..... 34
Instrucțiuni pentru reglarea câinelui de transport ..... 35
2.7 Masa alunecată ..... 35
Folosind masa glisantă ..... 35
2.8 Picior presor ..... 35
Reglarea poziției piciorului presor prin intermediul dispozitivului de ridicare a genunchilor sistemului Free Hand ..... 35
Schimbarea piciorului presor ..... 36
Afișarea piciorului presor în interfața cu utilizatorul ..... 36
2.9 Acul și placa de cusătură ..... 37
Schimbarea acului ..... 37
Selectarea acului în interfața cu utilizatorul .. 38
Selectarea tipului de ac și a mărimii acului ... 38
Reglarea poziției acului sus/jos ..... 38
Reglarea poziției acului stânga/dreapta ..... 38
Oprire ac sus/jos (permanent) ..... 39
Schimbarea plăcii cusăturii ..... 39
Selectarea plăcii de cusătură în interfața cu utilizatorul ..... 40
2.10 Filetarea ..... 40
Înfiletarea firului superior ..... 40
Infilarea acului dublu ..... 43
Infilarea acului triplu ..... 43
Înfășurarea firului bobinei ..... 44
Înfilarea firului bobinei ..... 45

Instrucțiuni despre cum să înfilați firul bobinei ..... 47
3 Programul de configurare ..... 48
3.1 Setări de cusut ..... 48
Reglarea tensiunii firului superior ..... 48
Reglarea vitezei maxime de coasere..... 48
Programarea cusăturilor de fixare ..... 48
Programarea butonului „Tăietor de fir”..... 49
Programarea butonului «Securizare» ..... 49
Programarea butonului «Inapoi rapid» ..... 50
Programarea pedalei ..... 50
3.2 Selectarea setărilor personale ..... 51
3.3 Activarea semnalelor audio..... 53
3.4 Setările mașinii..... 54
Selectarea unei limbi ..... 54
Reglarea luminozității afișajului..... 54
Revizuirea numărului total de ochiuri ..... 55
Detaliile de înregistrare ale dealerului..... 55
Salvarea datelor de serviciu..... 56
Actualizarea firmware-ului aparatului..... 58
Recuperarea datelor salvate ..... 59
Curățarea dispozitivului de prindere a firului 59
Ungerea mașinii..... 60
4 Setări de sistem ..... 61
4.1 Apelarea Tutorialului ..... 61
4.2 Apelarea Consultantului Creativ ..... 61
4.3 Folosind modul eco ..... 61
4.4 Apelarea ajutorului..... 61
4.5 Anularea oricăror modificări cu «clr»..... 62
5 Cusătură creativă..... 63
5.1 Prezentare generală a meniului de selecție cusut 63
Selectarea unui model de cusătură ..... 63
5.2 Reglarea vitezei ..... 63
5.3 Reglarea tensiunii firului superior..... 63
5.4 Editarea modelelor de cusături..... 64
Modificarea lățimii cusăturii ..... 64
Schimbarea lungimii cusăturii..... 64
Corectarea echilibrului ..... 65
Repetarea modelului de programare..... 65
Marşarier rapid permanent ..... 66
5.5 Combinarea modelelor de cusături..... 67
Prezentare generală modul Combi..... 67

Crearea de combinații de modele de cusături 68
Salvarea unei combinații de modele de cusături ..... 68
Se încarcă o combinație de modele de cusături ..... 68
Suprascrierea unei combinații de modele de cusături ..... 68
Editarea unui singur model de cusătură..... 69
Ștergerea unui singur model de cusătură..... 69
Adăugarea unui singur model de cusătură..... 70
Oglindirea unei combinații de modele de cusături ..... 70
Repetarea modelului de programare..... 71
5.6 Administrarea modelelor de cusături ..... 71
Salvarea setărilor modelelor de cusături..... 71
Salvarea modelelor de cusături în memoria personală..... 71
Suprascrierea modelelor de cusături din memoria personală..... 72
Încărcarea modelelor de cusături din memoria personală..... 72
Ștergerea modelelor de cusături din memoria personală..... 72
Încărcarea unui model de cusătură de pe stick-ul USB BERNINA ..... 73
Ștergerea modelelor de cusături de pe stick-ul USB BERNINA..... 73
5.7 Securizarea ..... 73
Asigurarea unei cusături cu butonul „Securizare”..... 73
5.8 Compensarea înălțimii straturilor neuniforme ..... 74
5.9 Colțuri de cusut ..... 75
6 cusături practice ..... 76
6.1 Prezentare generală Cusături practice .... 76
6.2 Cusut cusatura dreapta ..... 78
6.3 Securizarea cu programul automat de securizare..... 79
6.4 Cusut in fermoar..... 79
6.7 Cusut Triplu zig zag ..... 82
6.8 Încleștare manuală..... 82
6.9 Încleștare automată..... 84
6.10 Întărire întărită, automată ..... 85
6.11 Margini de finisare ..... 86
6.12 Cusut Overlock dublu ..... 86
6.18 Coaserea tivurilor vizibile ..... 90

6.19 Coaserea cusăturilor plate de îmbinare .. 90
6.20 Coaserea ochiurilor de ungere ..... 91
7 Cusături decorative ..... 91
7.1 Prezentare generală Cusături decorative 91
7.2 Bobbin-Play ..... 93
7.3 Cusut ochiuri în cruce ..... 94
7.4 Pintucks ..... 94
Prezentare generală pintucks ..... 95
Introducerea cordonului ..... 95
Cusut Pintucks ..... 96
8 Alfabete ..... 97
8.1 Prezentare generală Alfabetul ..... 97
8.2 Crearea de litere ..... 97
9 butoniere ..... 99
9.1 Prezentare generală Butoniere ..... 99
9.2 Folosind instrumentul de compensare a înălțimii ..... 100
9.3 Folosind placa de compensare ..... 100
9.4 Marcarea butonierelor ..... 101
9.5 Snur ..... 102
Folosind cordonul cu picioruşul pentru butoniere cu glisa nr. 3A ..... 102
Utilizarea cordonului cu piciorul pentru butoniere nr. 3C (accesoriu opțional) ..... 103
9.6 Coaserea unei probe de testare ..... 104
9.7 Determinarea lățimii fantei butonierei . 104
9.8 Determinarea lungimii butonierei cu piciorul pentru butoniere cu glisa nr. 3A ..... 105
9.9 Determinarea lungimii butonierei cu piciorul pentru butoniere nr. 3C (accesoriu opțional)... 105
9.10 Coaserea automată a unei butoniere cu picioruşul pentru butoniere cu glisa nr. 3A ..... 106
9.11 Coaseți butoniera manuală în 7 pași cu piciorul pentru butoniere ..... 107
Nr. 3C (accesoriu opțional) ..... 107
9.12 Coaserea butonierei manuale în 5 trepte cu picioruşul pentru butoniere nr. 3C (accesoriu opţional) ..... 109
9.13 Deschiderea butonierei cu dispozitivul de desfacere a cusăturii ..... 110
9.14 Tăierea butonierelor deschise cu tăietorul de butoniere (accesoriu opțional) ..... 110
9.15 Cusut nasturi ..... 110
9.16 Cusut ochiuri ..... 111
10 Matlasare ..... 112

10.1 Prezentare generală Cusături de pilota . 112
10.2 Matlasare, Program de asigurare ..... 113
10.3 Cusut cusături de pilota aspect manual 113
11 Regulator de cusături BERNINA (BSR) (accesoriu opțional) ..... 115
11.1 Modul BSR 1 ..... 115
11.2 Modul BSR 2 ..... 115
11.3 Funcția BSR cu cusătura dreaptă nr. 1 . 115
11.4 Funcția BSR cu zig zag nr. 2 ..... 115
11.5 Preparate de cusut pentru matlasare ..... 115
Atașați piciorul presor BSR ..... 115
Schimbarea talpii piciorului presor ..... 116
11.6 Folosind modul BSR ..... 116
11.7 Asigurarea ..... 117
Securizarea în modul BSR1 cu butonul «Start/Stop» ..... 117
12 Atașament ..... 119
12.1 Întreținere și curățare ..... 119
Curățarea afișajului ..... 119
Curățarea câinelui de transport ..... 119
Curățarea cârligului ..... 119
Ungerea cârligului ..... 120
12.2 Depanare ..... 122
12.3 Mesaje de eroare ..... 125
12.4 Depozitarea și eliminarea ..... 127
Depozitarea mașinii ..... 127
Aruncați mașina ..... 127
12.5 Date tehnice ..... 128
13 Prezentare generală a modelelor de cusături .. 129
13.1 Prezentare generală Modele de cusături .. 129
Cusături practice ..... 129
Cusături decorative ..... 129
Index ..... 133

BERNINA